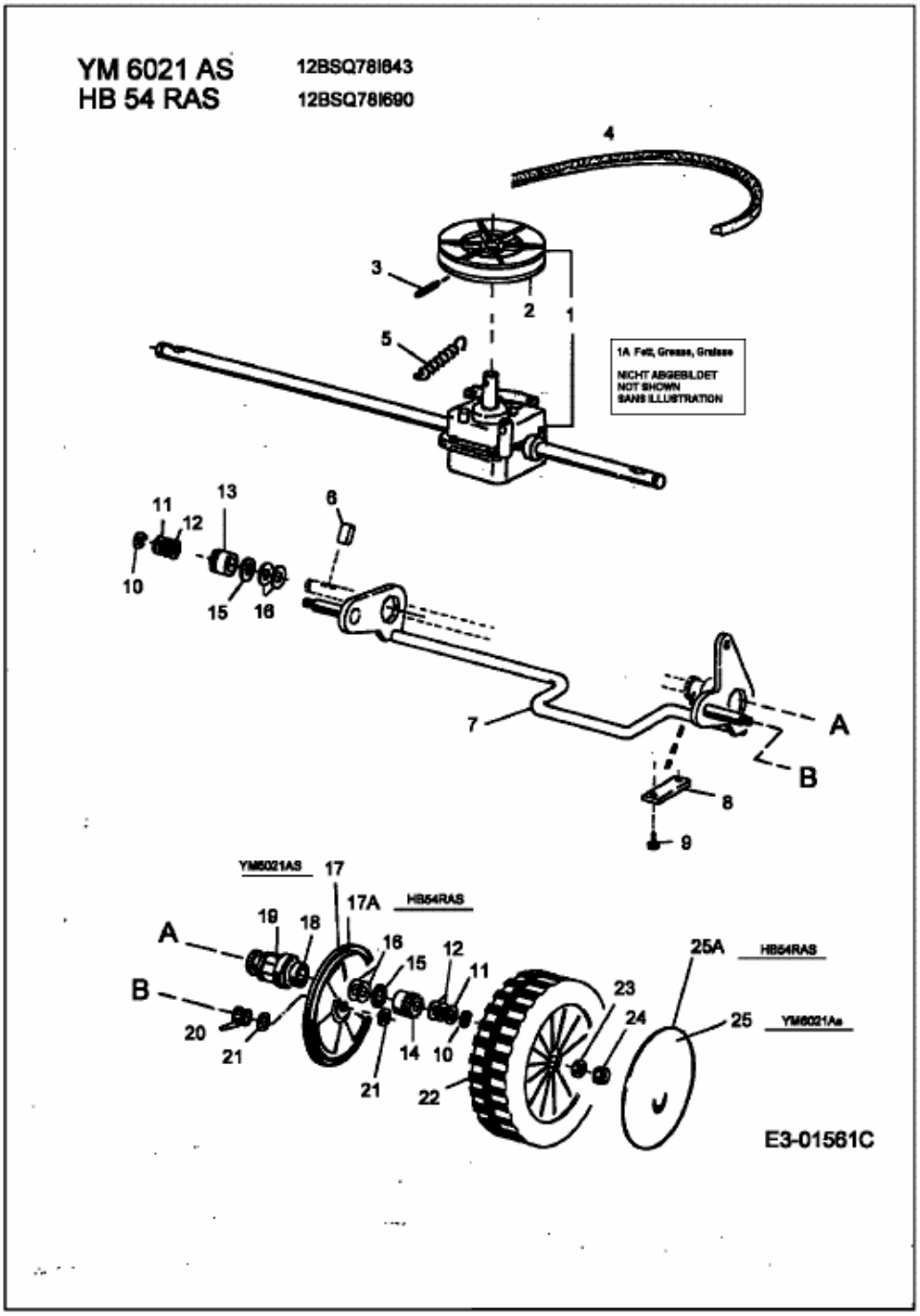YM 6021 AS > 12ASQ79T643 (2001) > GETRIEBE, RÄDER