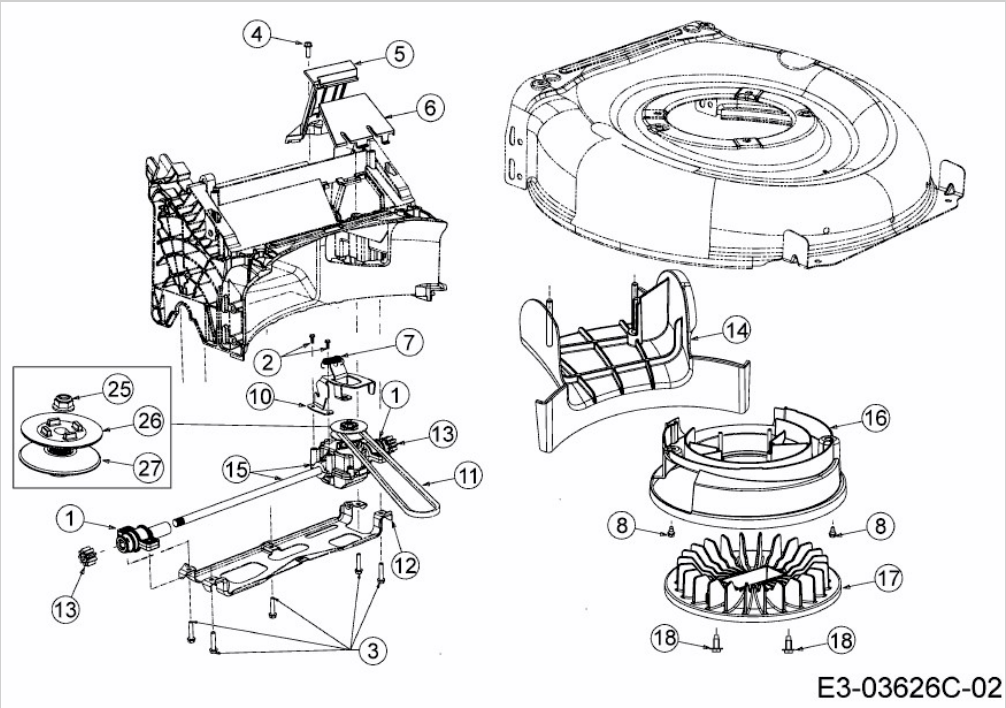A 460 AHVHW > 12AQTVDQ650 (2017) > GETRIEBE, KEILRIEMEN