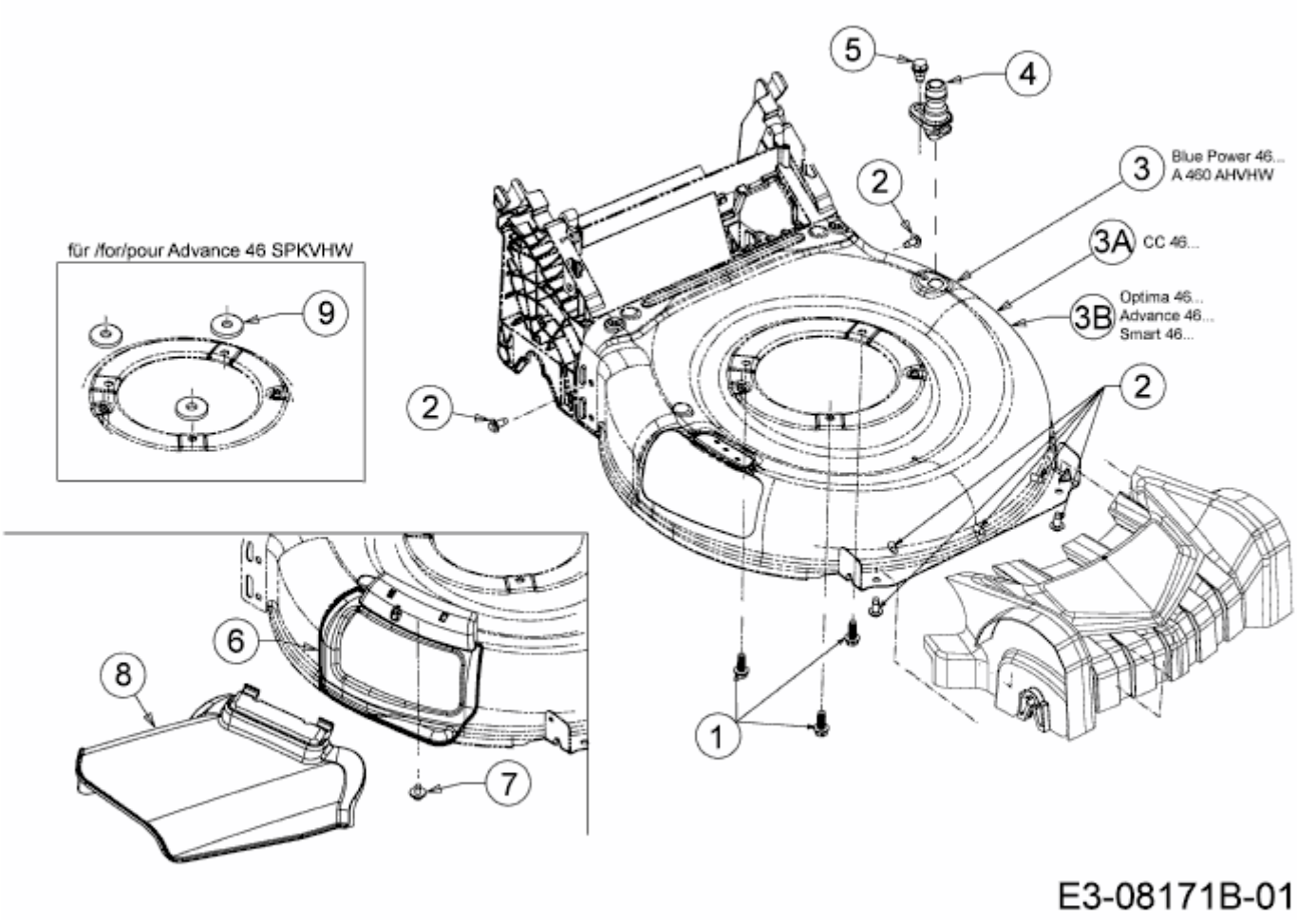A 460 AHVHW > 12AQTVCQ650 (2015) > DEFLEKTOR, MÄHWERKSGEHÄUSE, MULCHKLAPPE, WASCHDÜSE