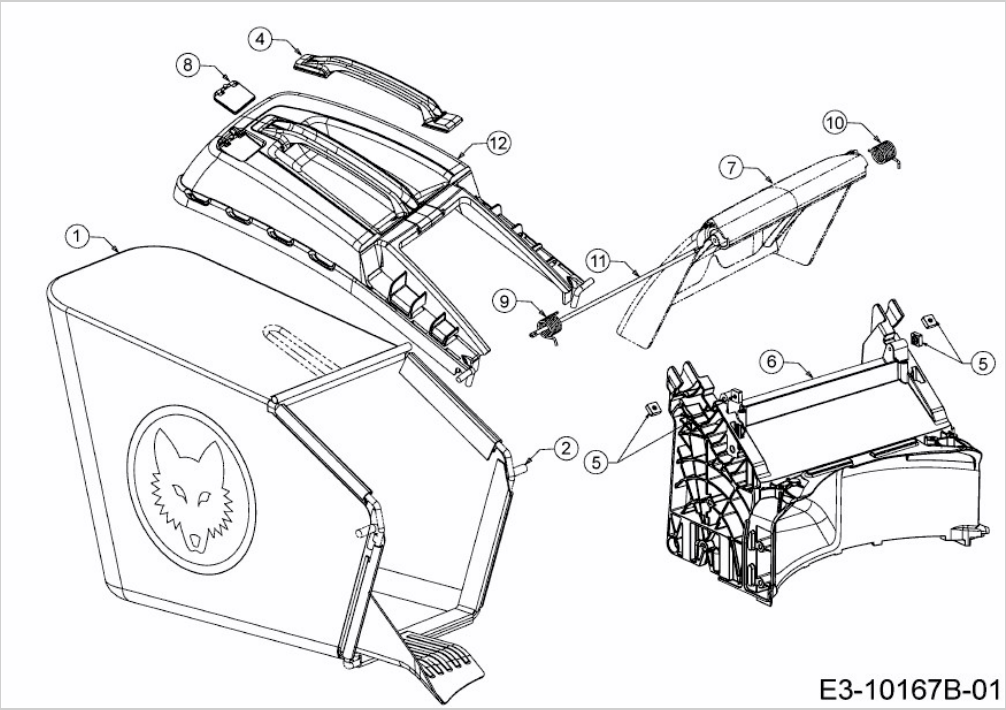A 420 AVHW > 12AQLV5B650 (2018) > GRASFANGSACK, HECKKLAPPE, LEITSTÜCK HINTEN