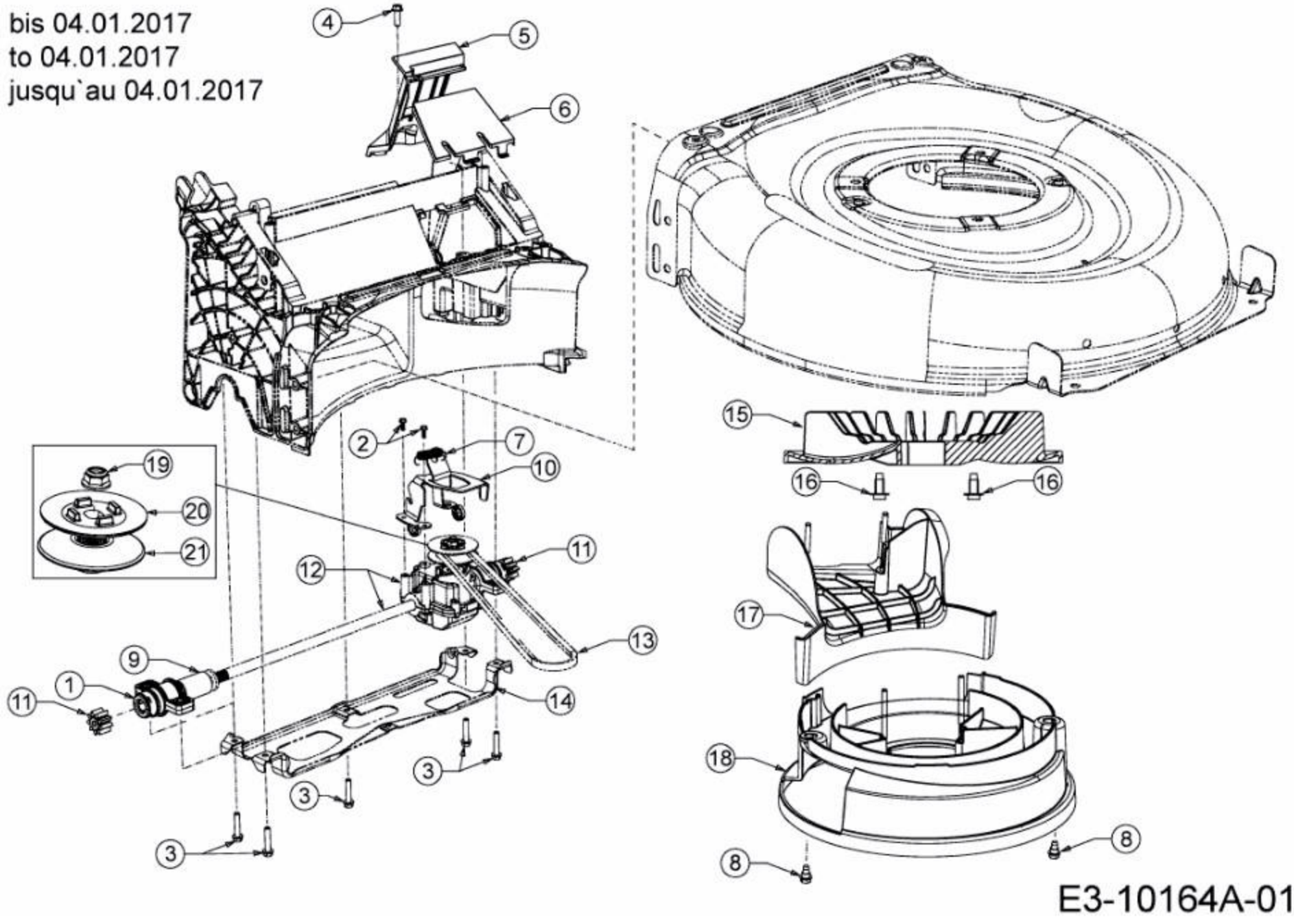bis 04.01.2017
to 04.01.2017
jusqu`au 04.01.2017