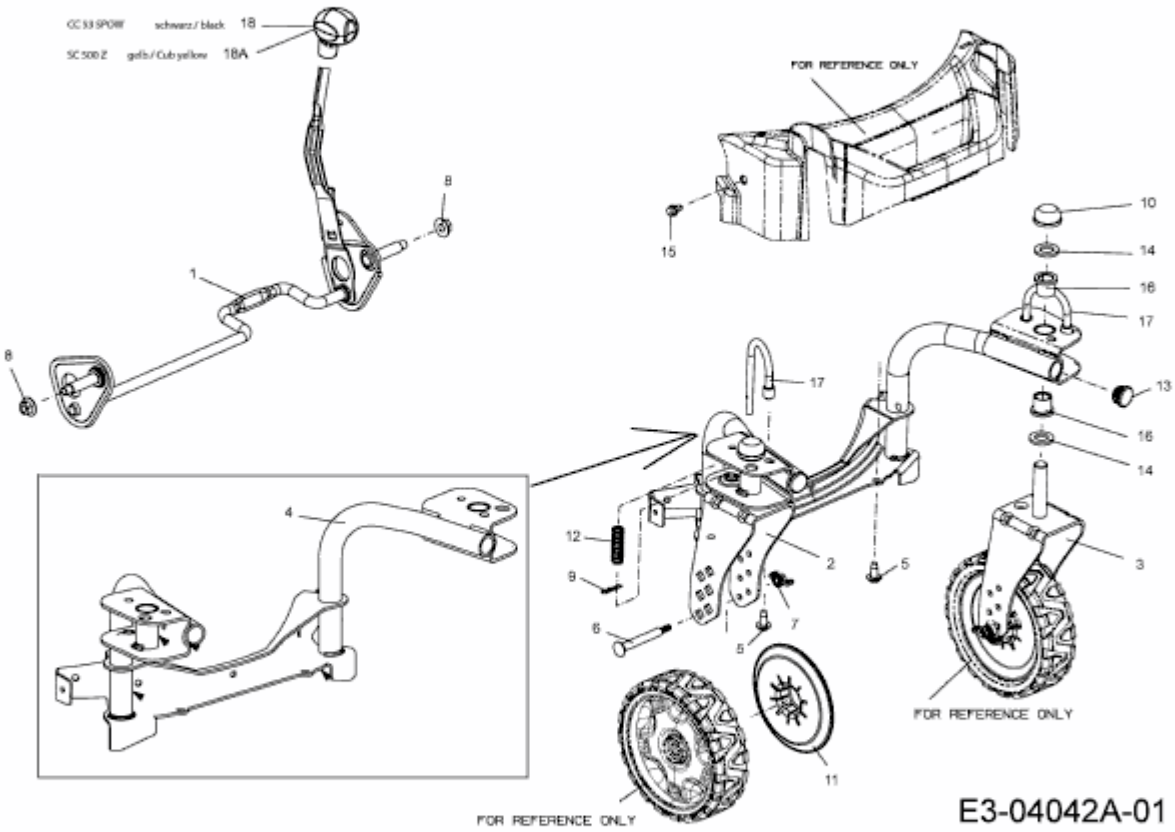CC 53 SPOW > 12AQC6J3603 (2016) > SCHNITTHÖHENVERSTELLUNG