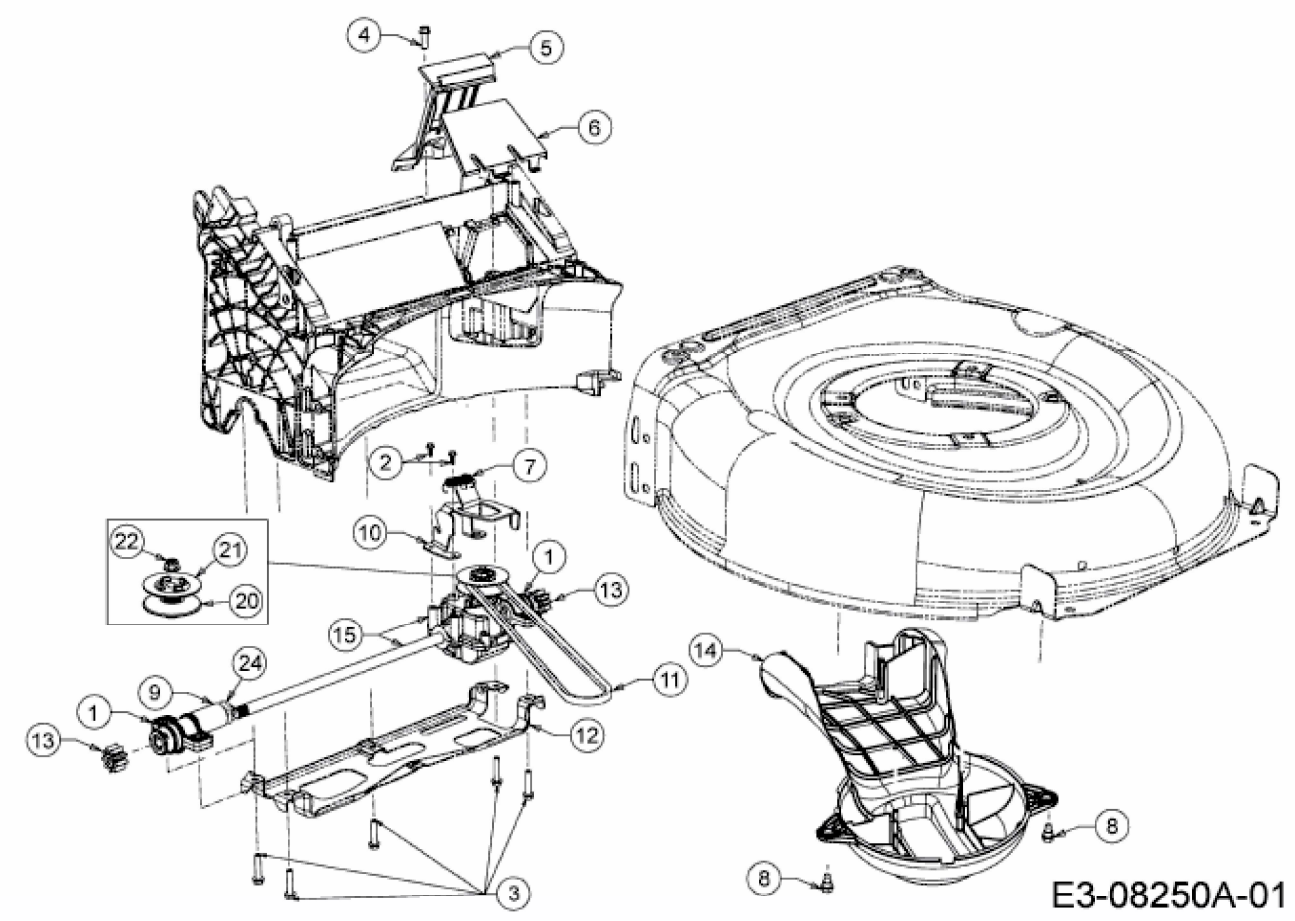BLUE 53 SPBVHW > 12AKPN9L600 (2013) > GETRIEBE, KEILRIEMEN