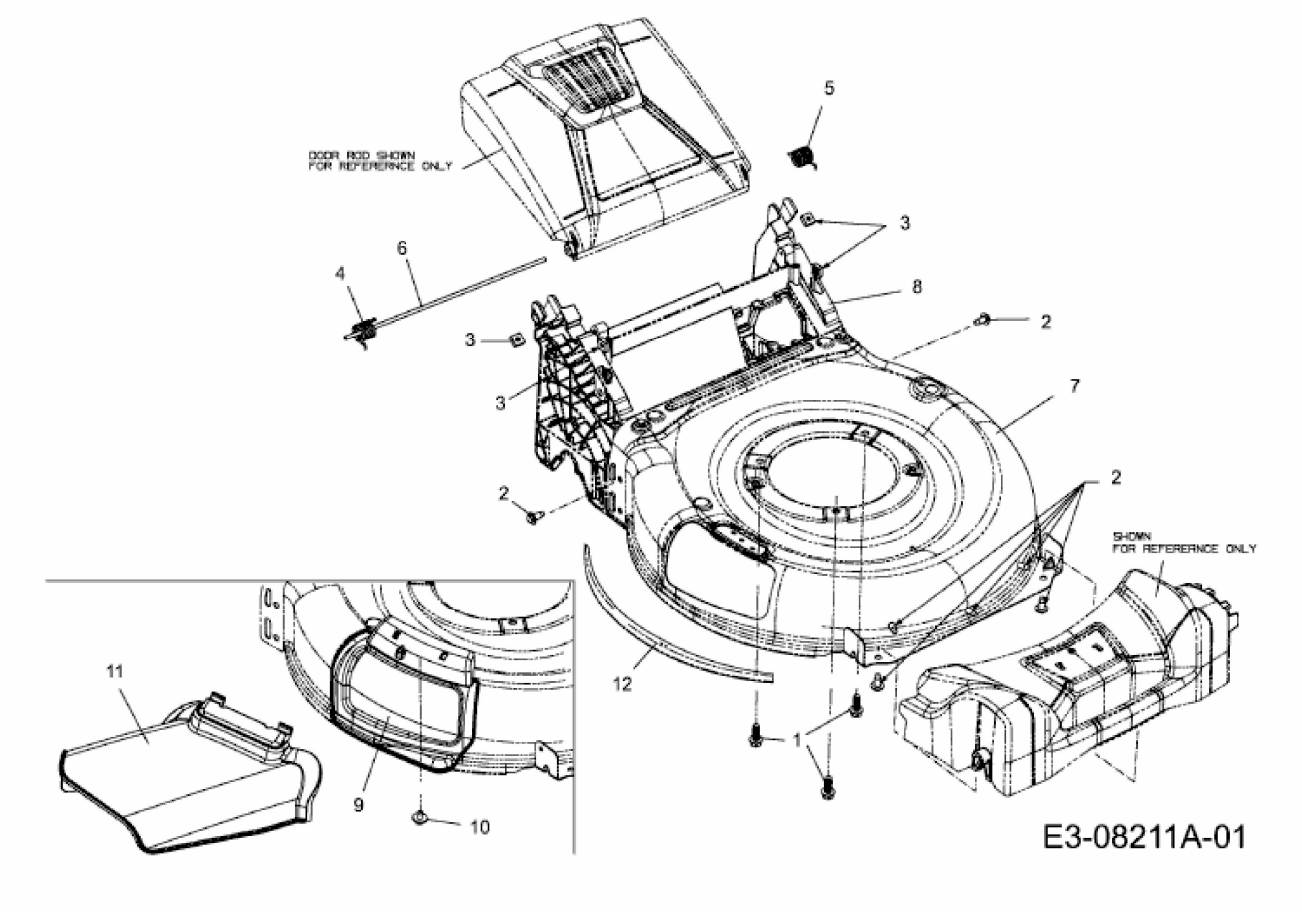ADVANCE 53 SPBVHW > 12AKPN8T600 (2013) > MÄHWERKSGEHÄUSE