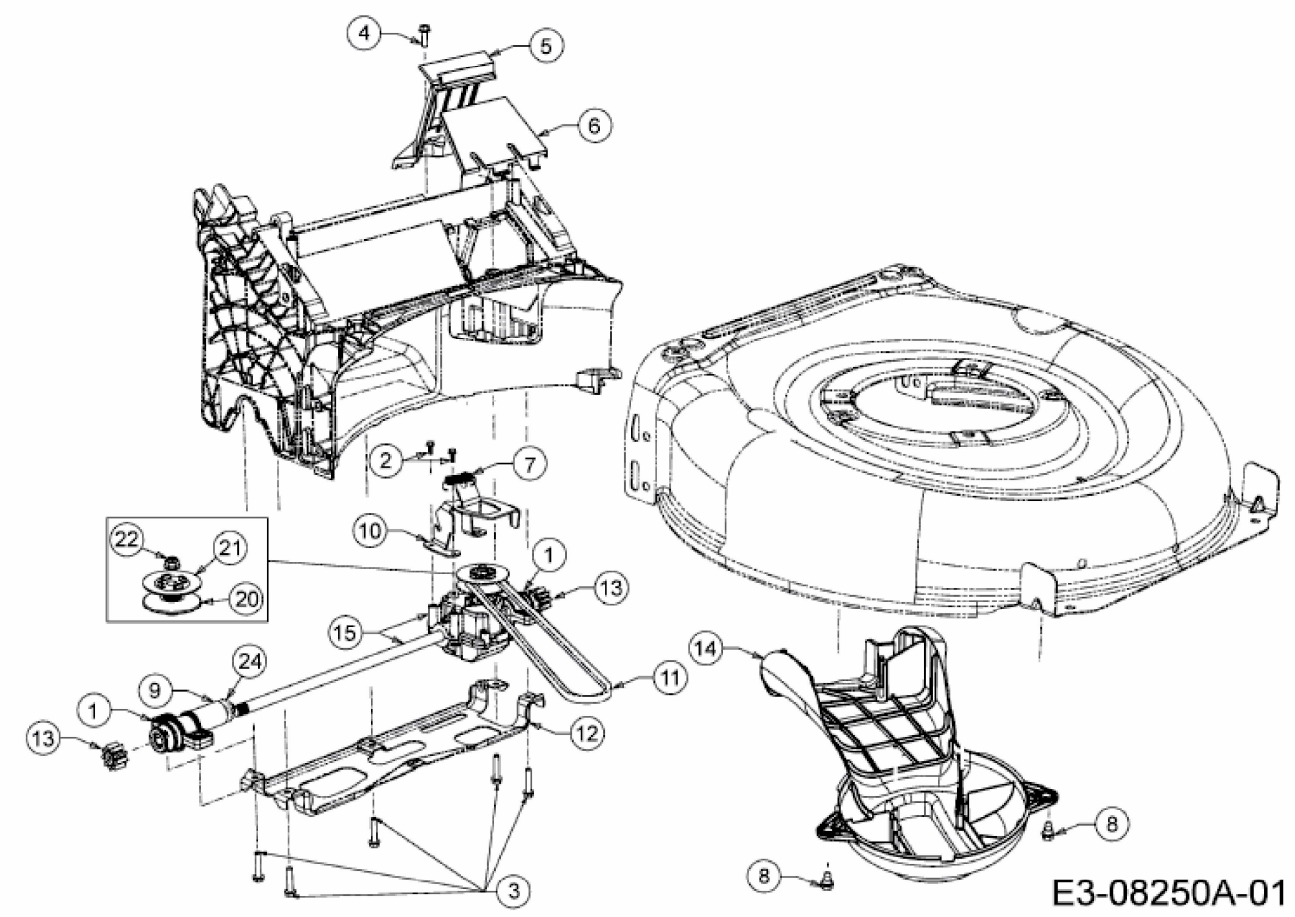ADVANCE 53 SPKVHW > 12AKPN7D600 (2013) > GETRIEBE, KEILRIEMEN