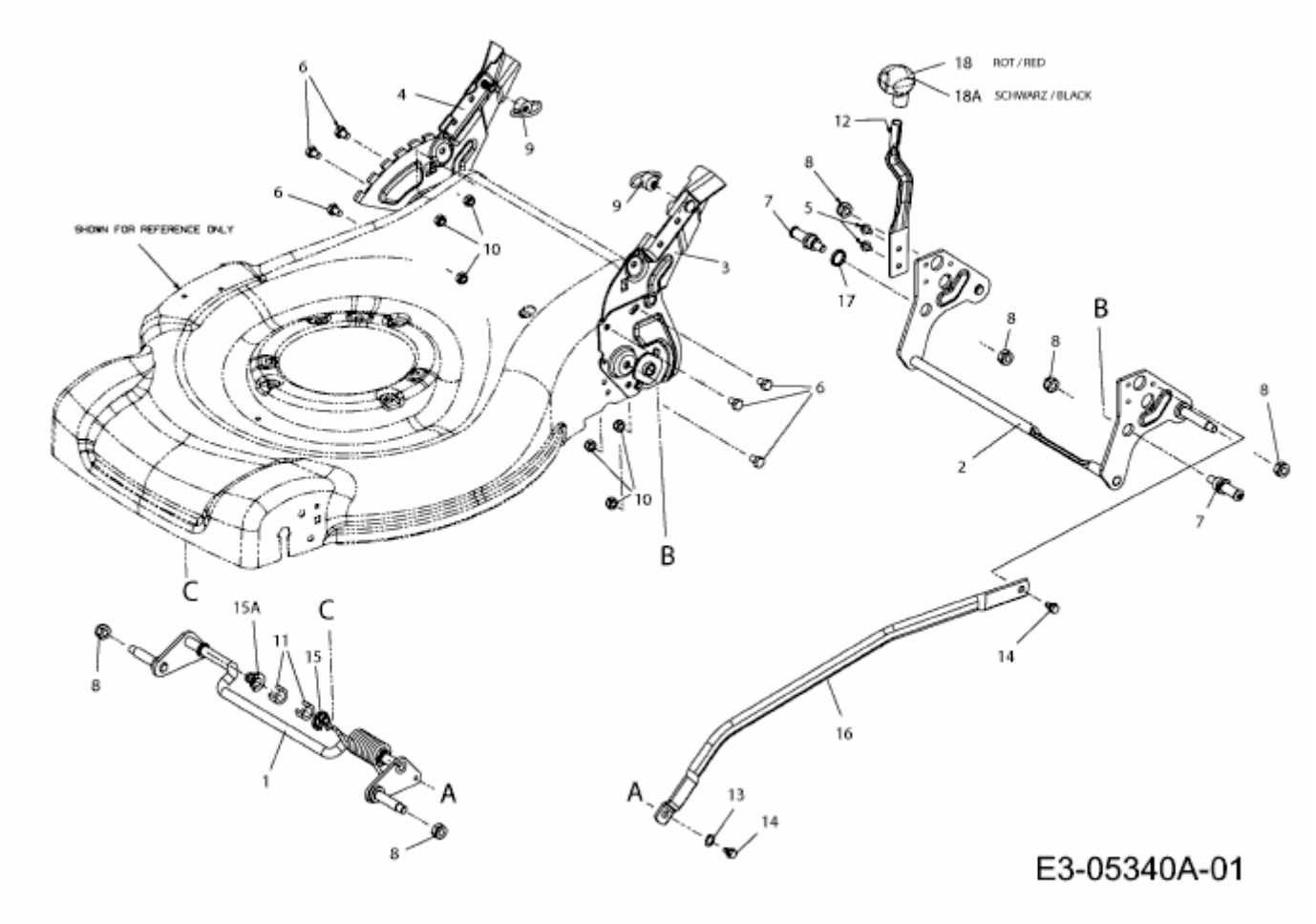BLUE POWER 53 AHWES > 12AJ869M650 (2013) > SCHNITTHÖHENVERSTELLUNG