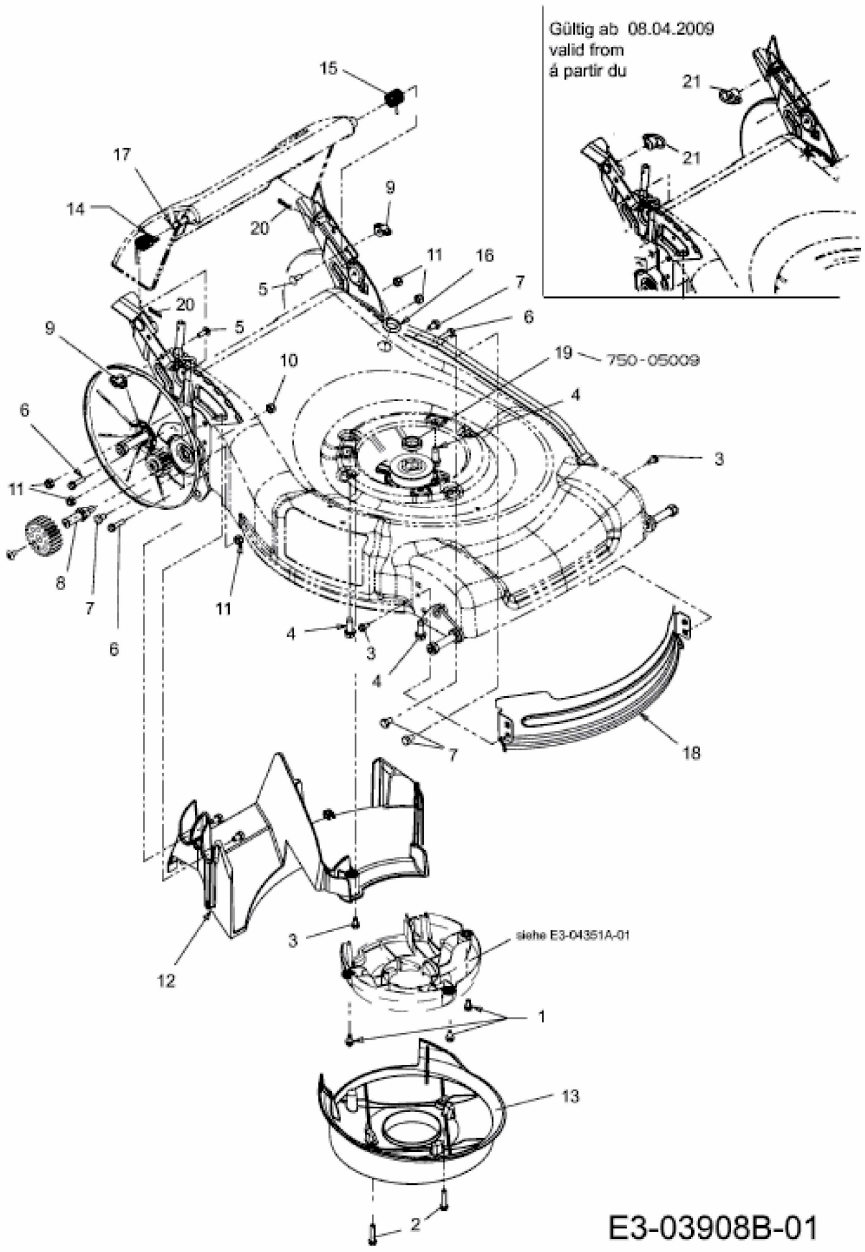V-55 BCAERQ > 12AJ868Z620 (2009) > ABDECKUNG HINTEN