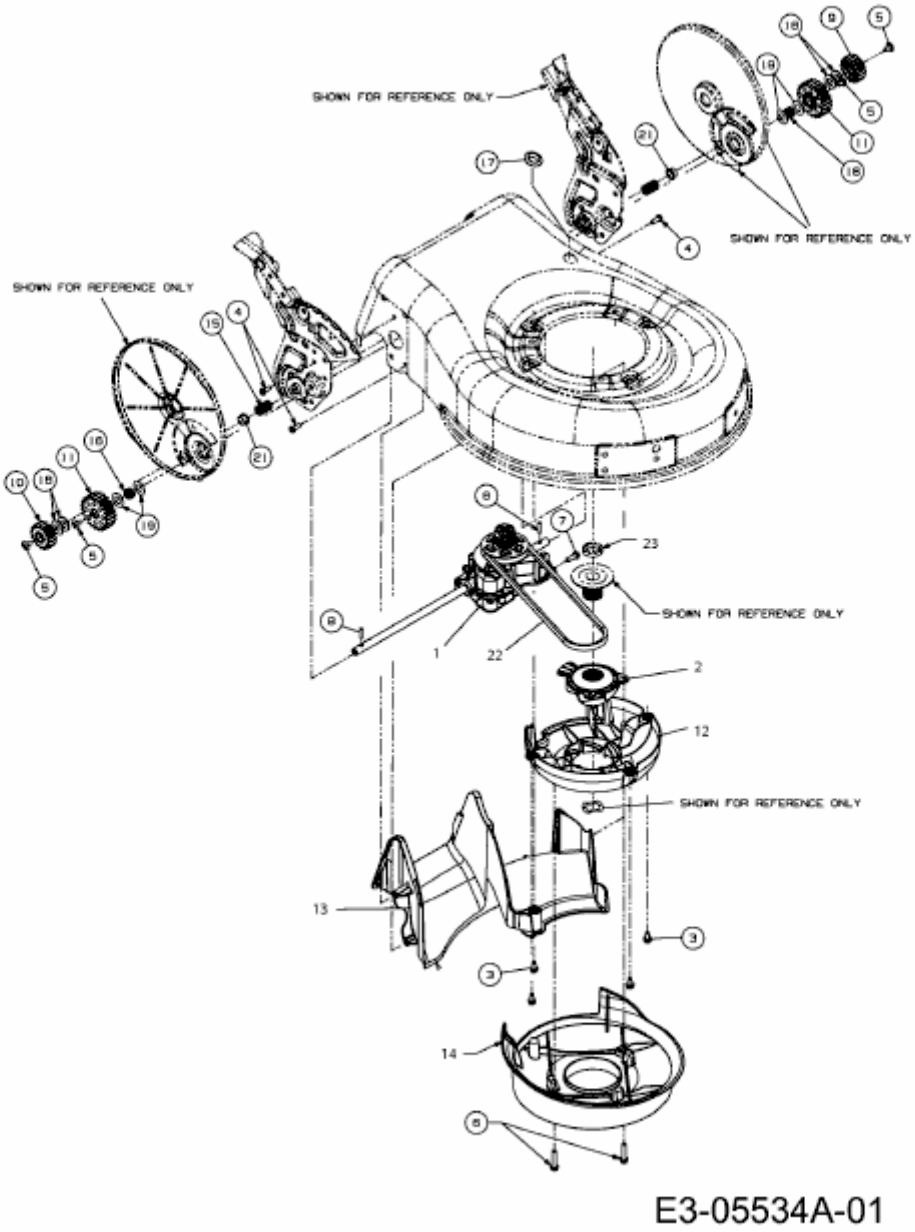BLUE POWER 48 AHWES > 12AJ129K650 (2012) > GETRIEBE, LEITSTÜCK HINTEN