YM 7019 SPBEHW > 12AJ126L643 (2010) > MÄHWERKSGEHÄUSE

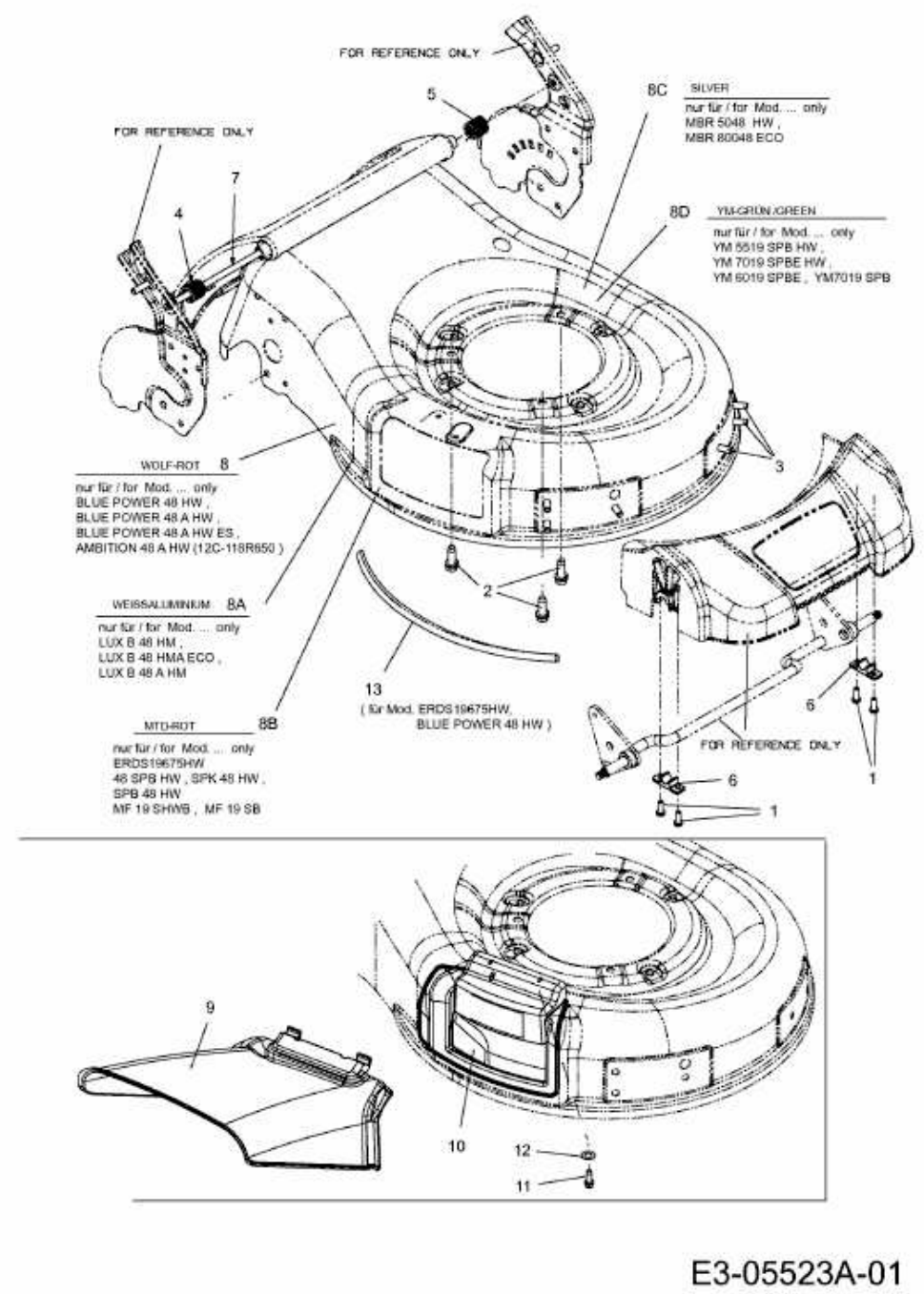

E3-05523A-01