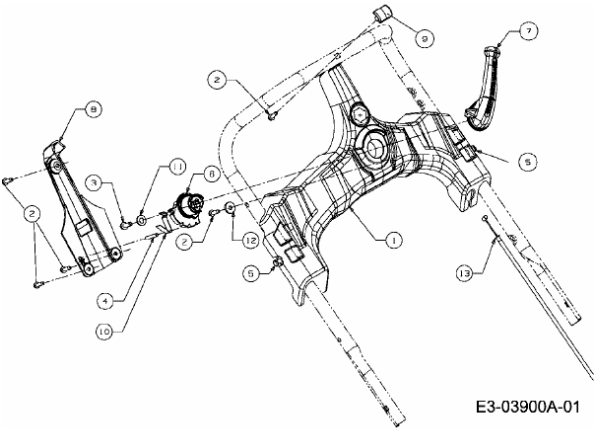
E3-03900A-01