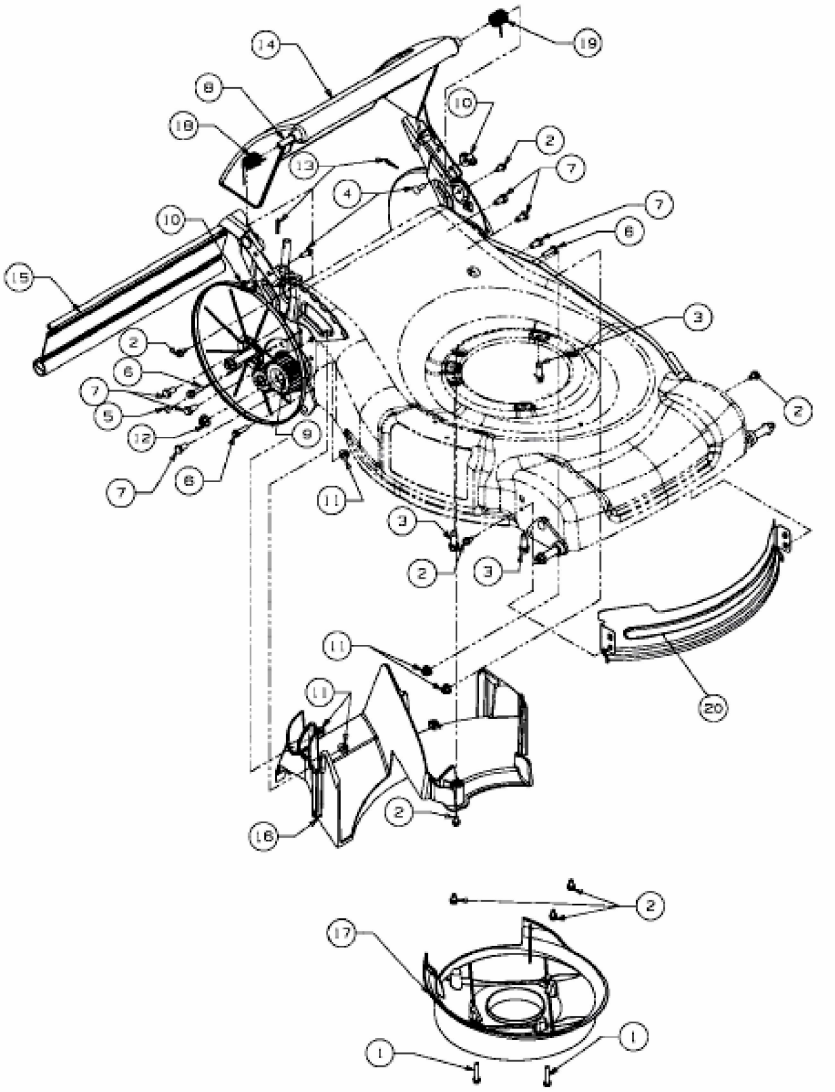
14
19
8
10
18
2
13
7
4
7
10
6
15
3
2
6
7
5
12
9
2
7
6
11
3
2
3
11
20
11
2
16
2
17
1
1
E3-04309A-01