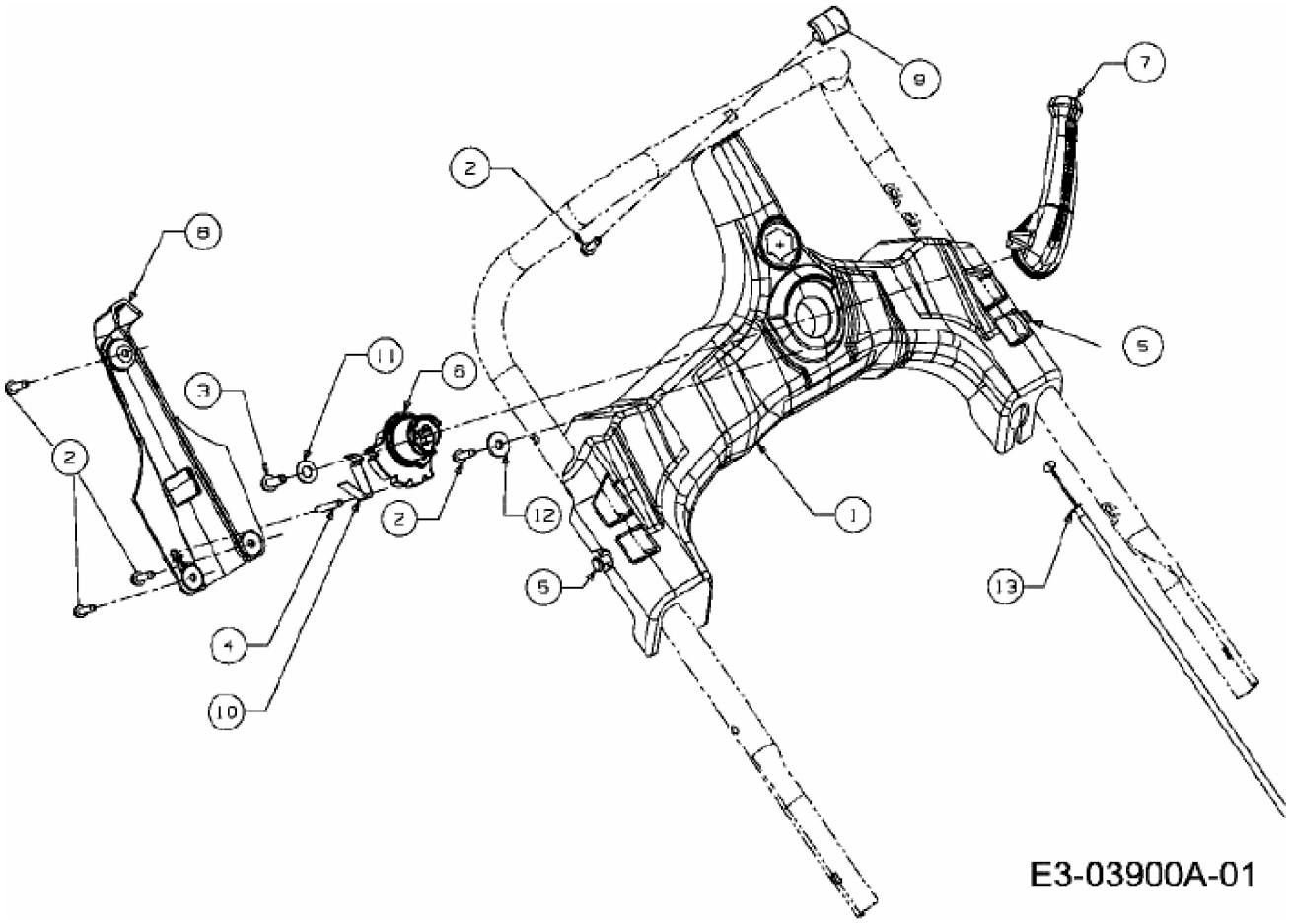
9
7
2
8
5
11
6
3
2
2
12
1
5
13
4
10
E3-03900A-01