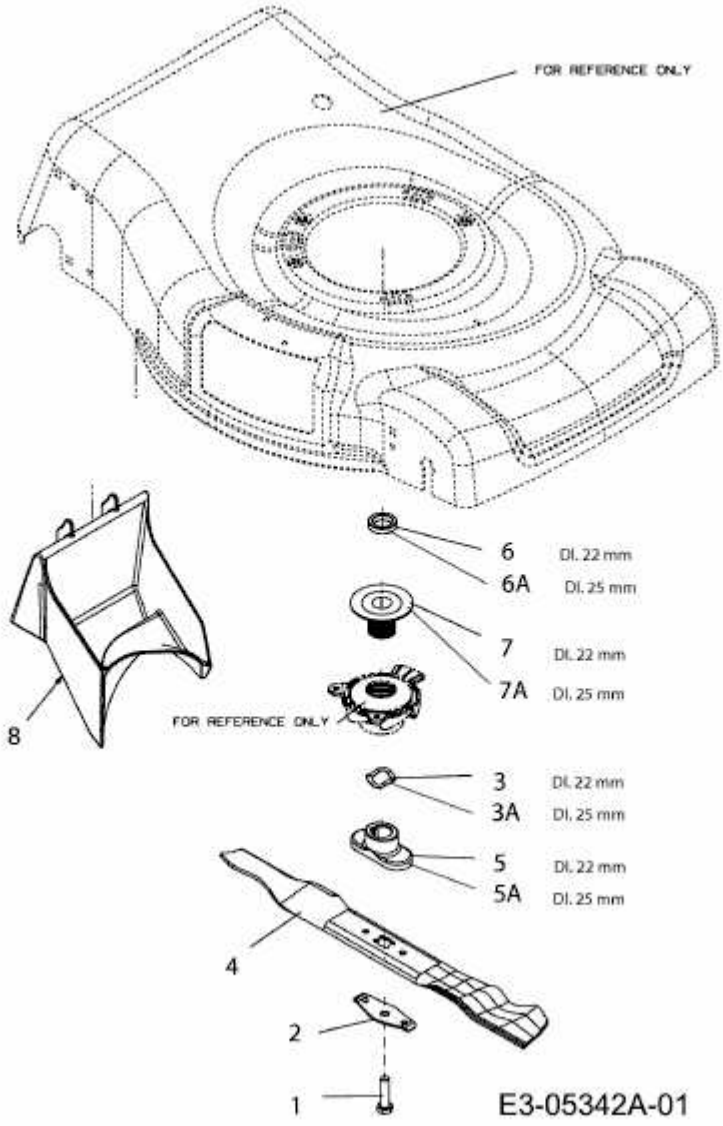MF 21 SK > 12AI836K695 (2010) > MESSER, MULCHSTOPFEN