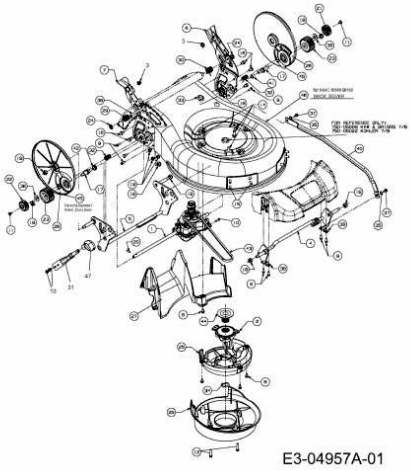6048 BHW > 12AI118T668 (2009) > GETRIEBE, SCHNITTHÖHENVERSTELLUNG, VARIATOR