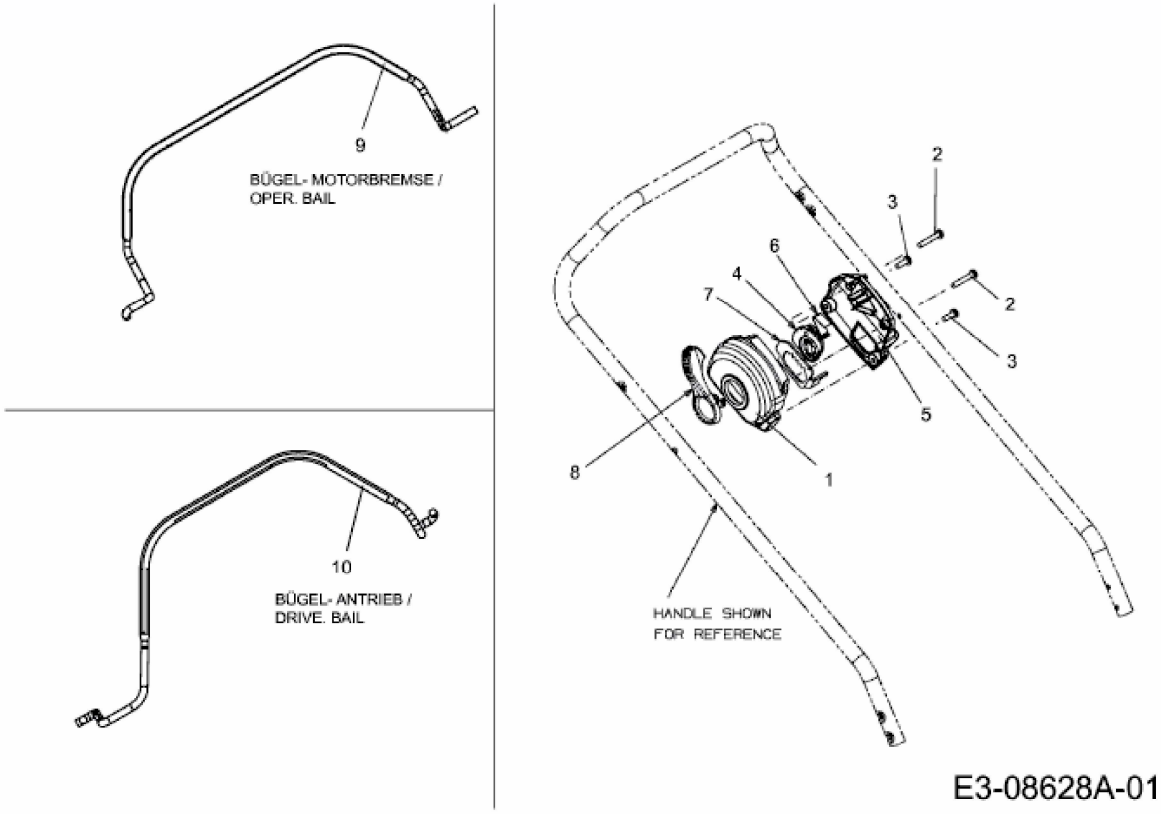
9
BÜGEL- MOTORBREMSE /
OPER. BAIL
10
BÜGEL- ANTRIEB /
DRIVE. BAIL
2
3
6
4
7
2
3
5
8
1
HANDLE SHOWN
FOR REFERENCE
E3-08628A-01