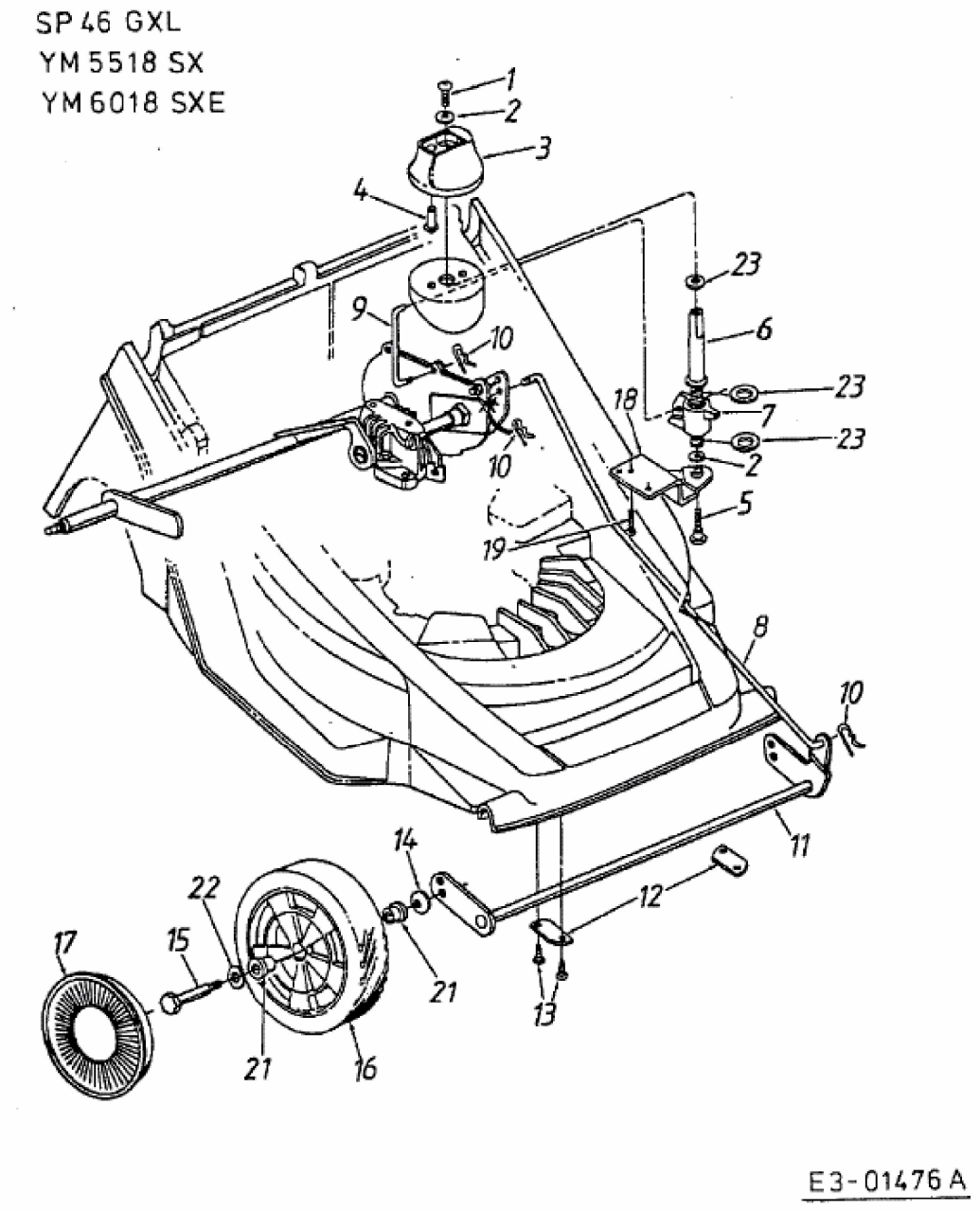
SP 46 GXL
YM 5518 SX
YM 6018 SXE
1
2
3
4
23
6
9
10
23
18
7
23
2
10
5
19
8
10
11
14
12
22
17
15
21
13
21
16
E3-01476 A