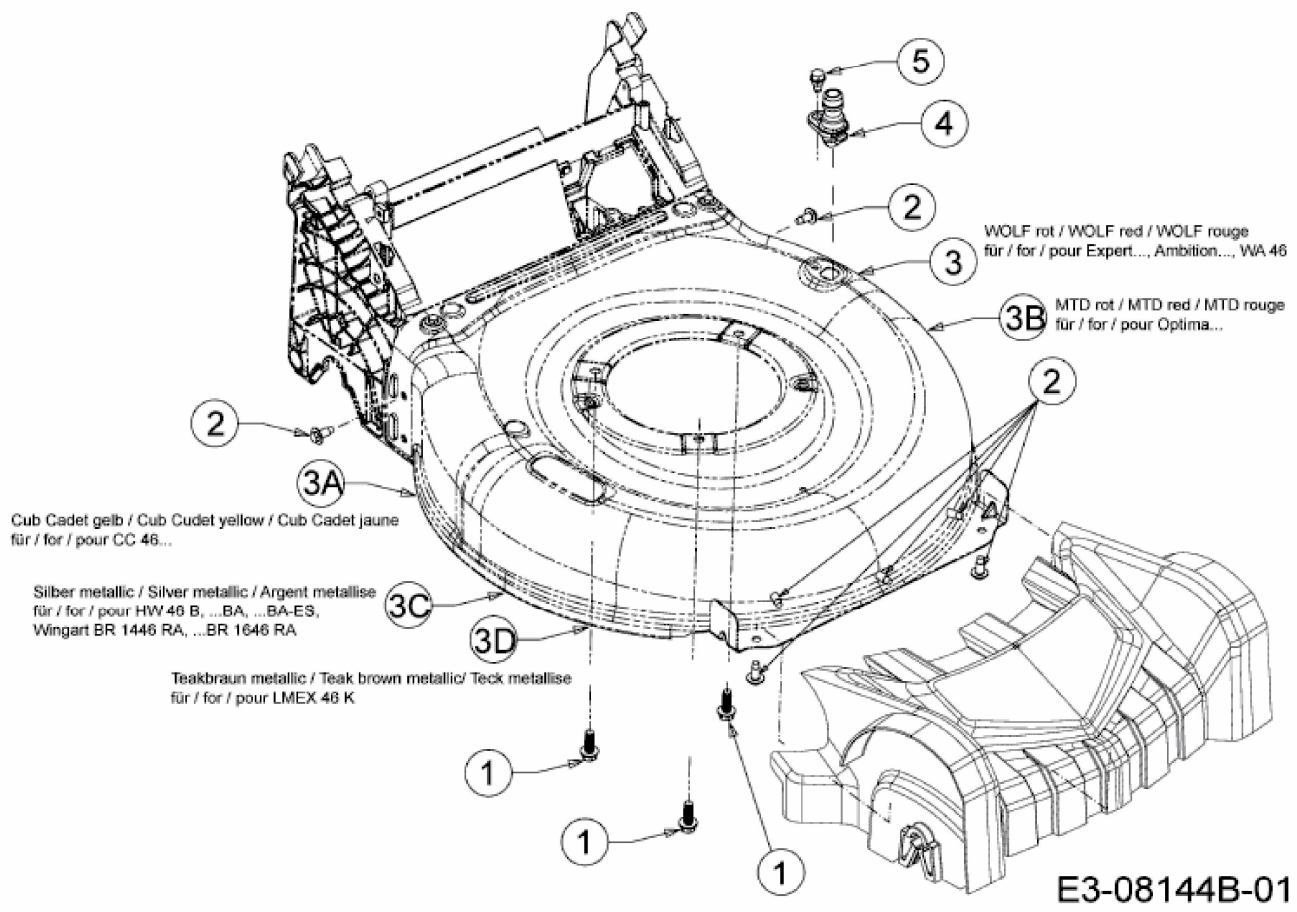
5
4
2
3
WOLF rot / WOLF red / WOLF rouge
für / for / pour Expert..., Ambition..., WA 46
3B
MTD rot / MTD red / MTD rouge
für / for / pour Optima...
2
2
3A
Cub Cadet gelb / Cub Cudet yellow / Cub Cadet jaune
für / for / pour CC 46...
Silber metallic / Silver metallic / Argent metallise
für / for / pour HW 46 B, ...BA, ...BA-ES,
Wingart BR 1446 RA, ...BR 1646 RA
3C
3D
Teakbraun metallic / Teak brown metallic/ Teck metallise
für / for / pour LMEX 46 K
1
1
1
E3-08144B-01