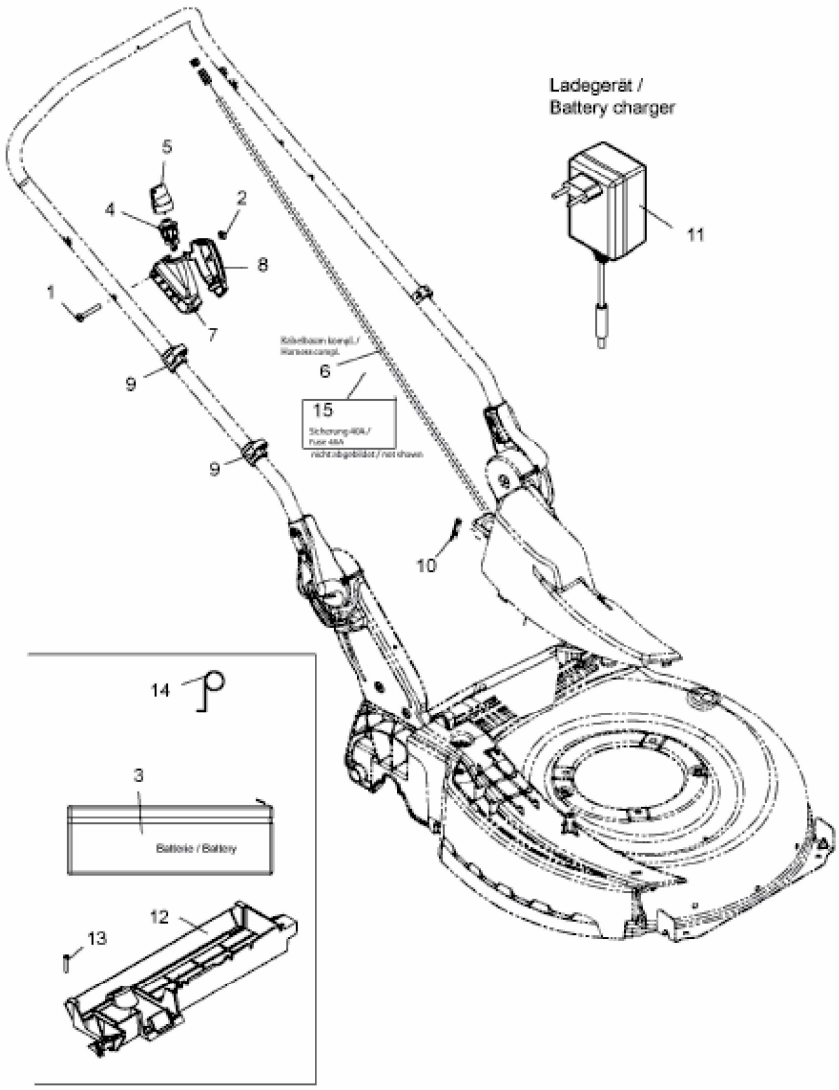
Ladegerät /
Battery charger
11
5
4
2
8
1
7
9
6
15
Sicherung-40A /
Fuse-40A
nicht abgebildet / not shown
9
10
14
3
Batterie / Battery
12
13

E3-03199A-01