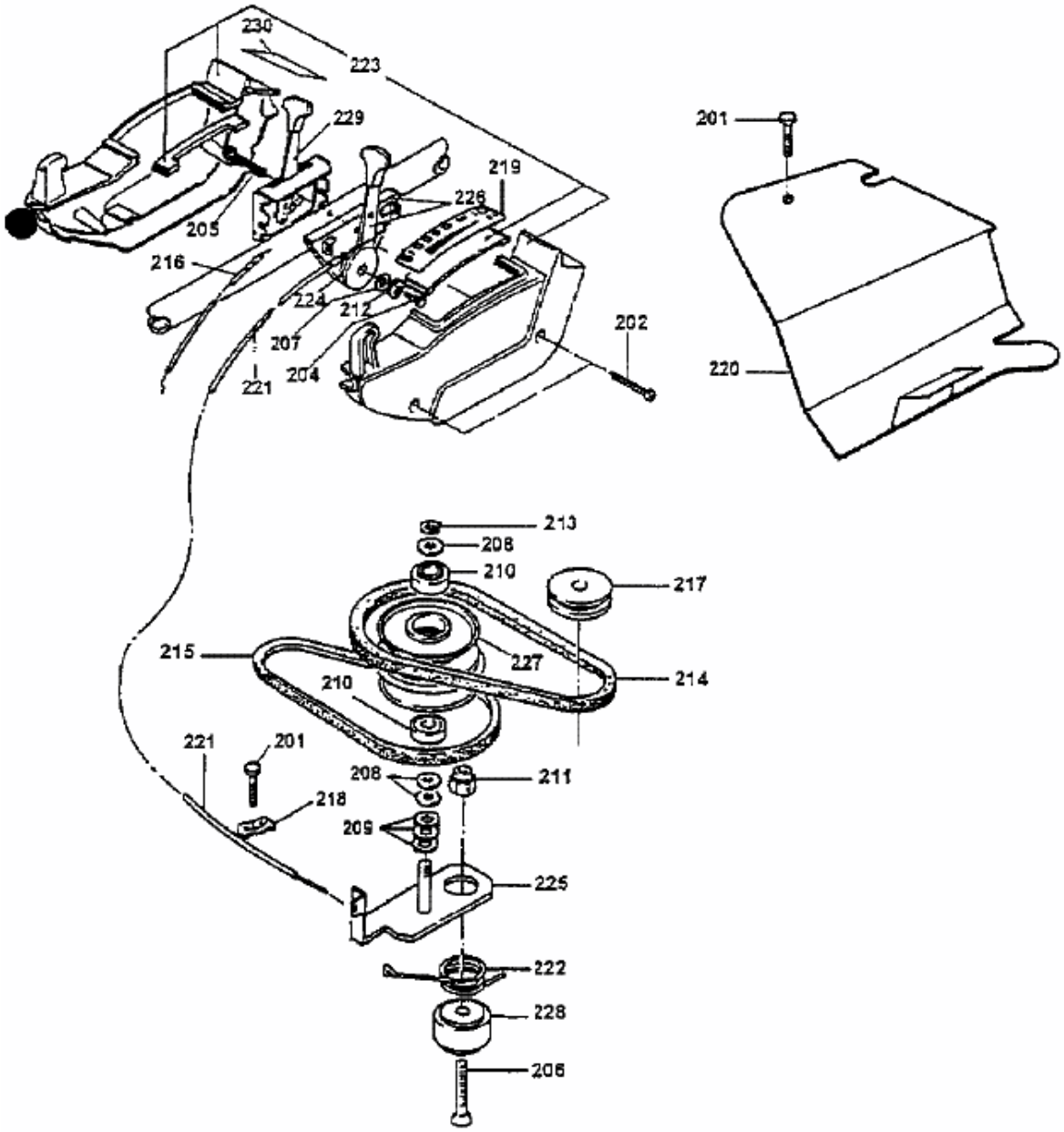YM 6021 AE > 12AEQ18S643 (1999) > VARIATOR