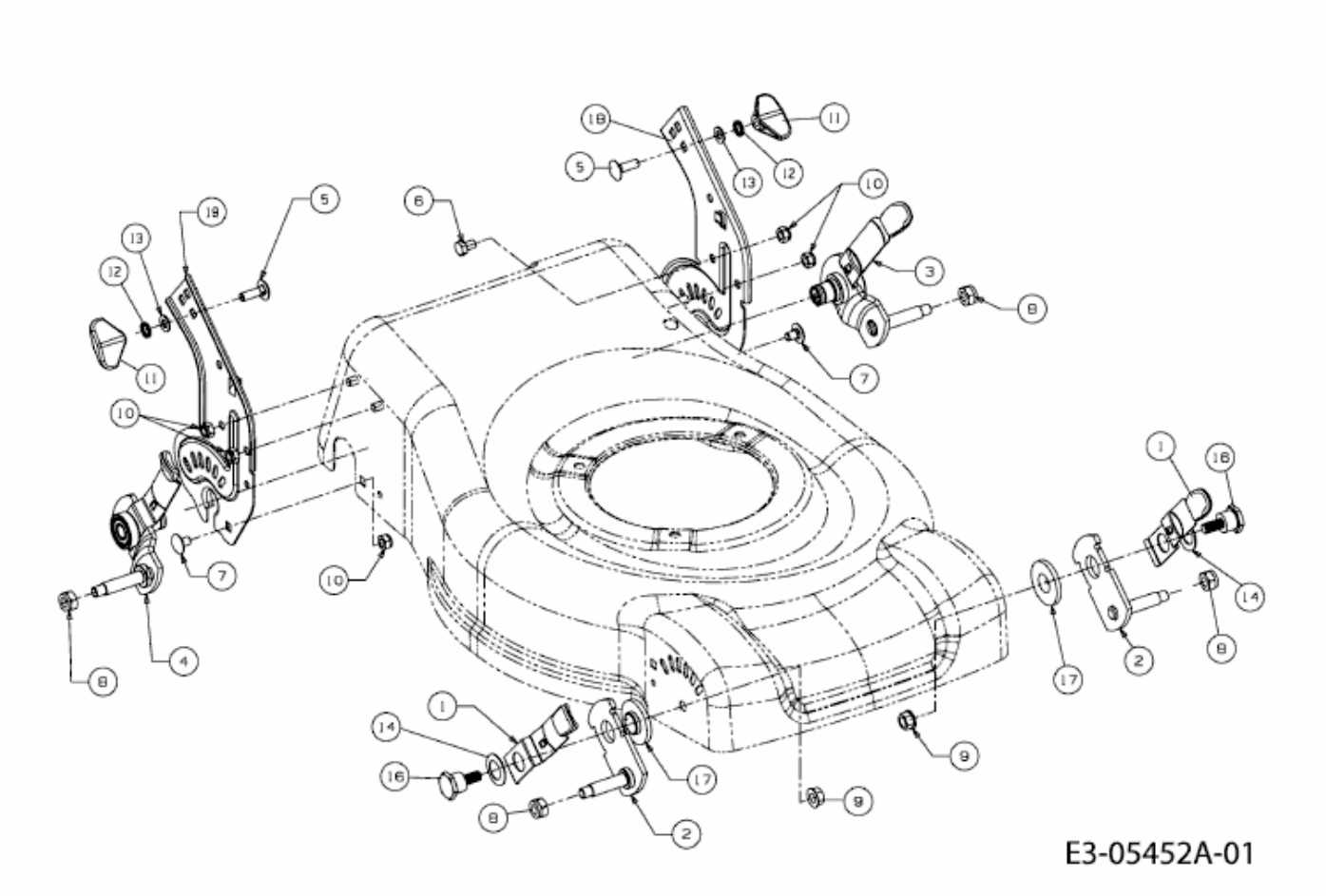46 SPOE > 12AEJ2M4676 (2011) > SCHNITTHÖHENVERSTELLUNG