WCM 84 E > 12AE76SM678 (2016) > GETRIEBE, MOTORKEILRIEMENSCHEIBE

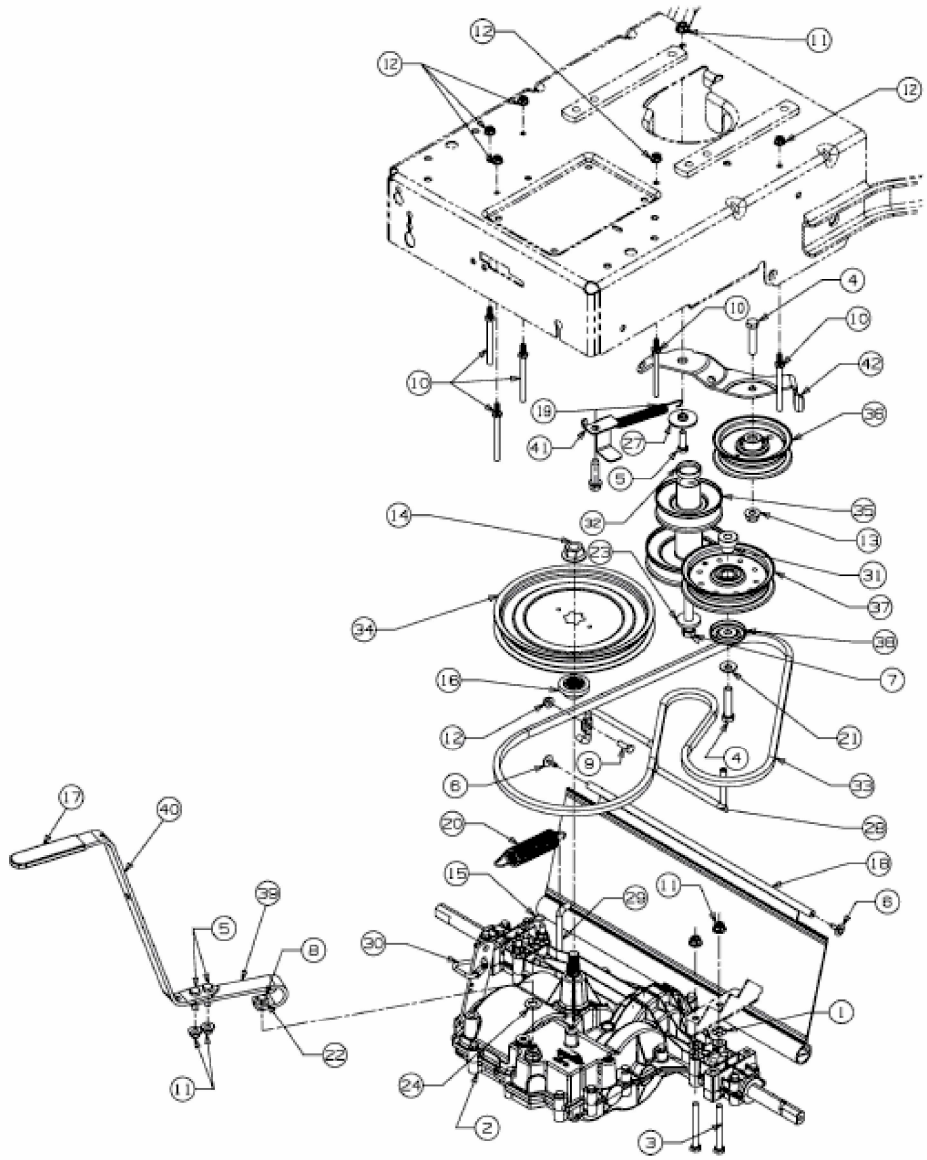

E3-09426A-01