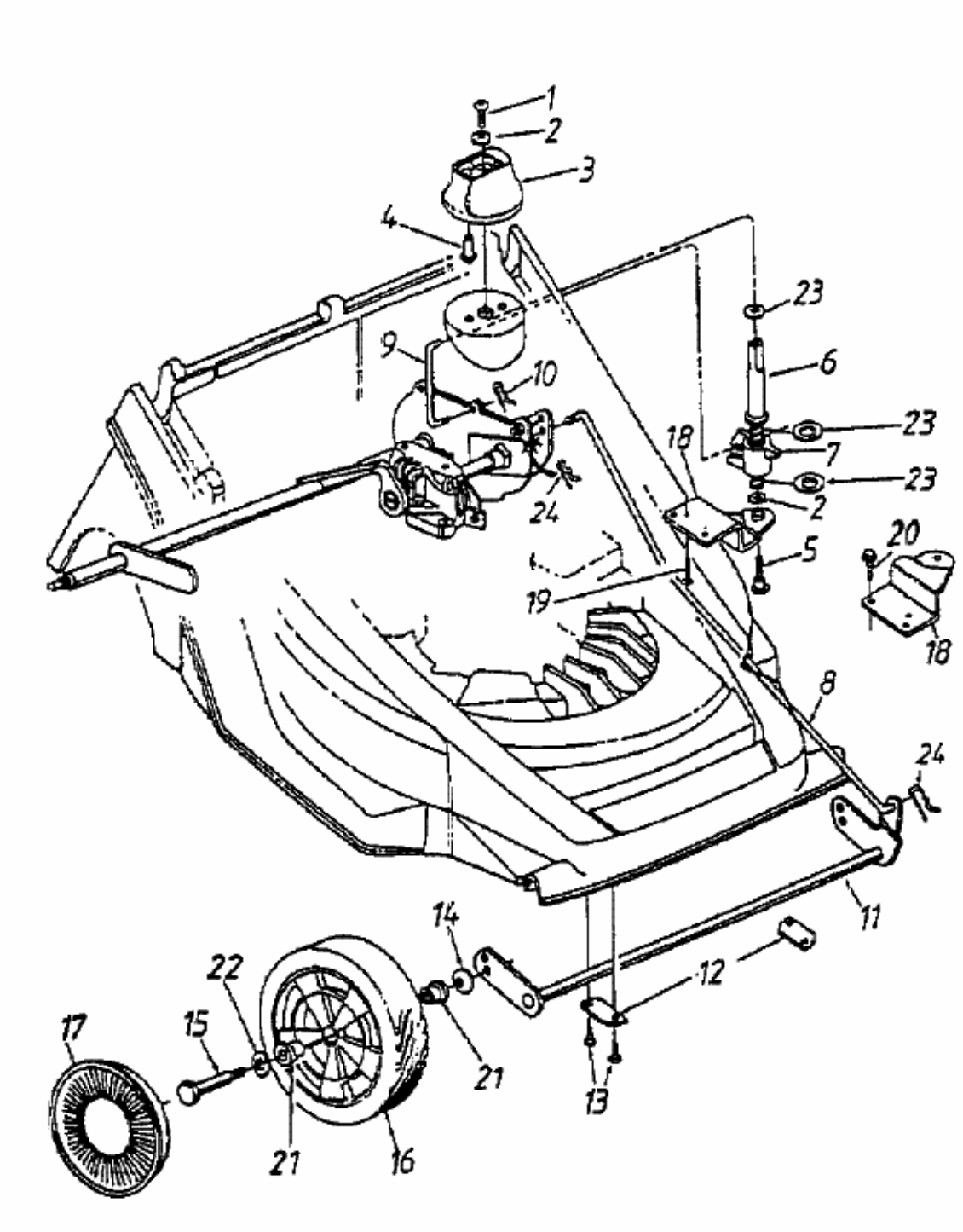YM 6018 R > 12AE659E643 (1998) > RÄDER VORNE, SCHNITTHÖHENVERSTELLUNG