YM 6019 SPBE > 12AE188U643 (2011) > MÄHWERKSGEHÄUSE

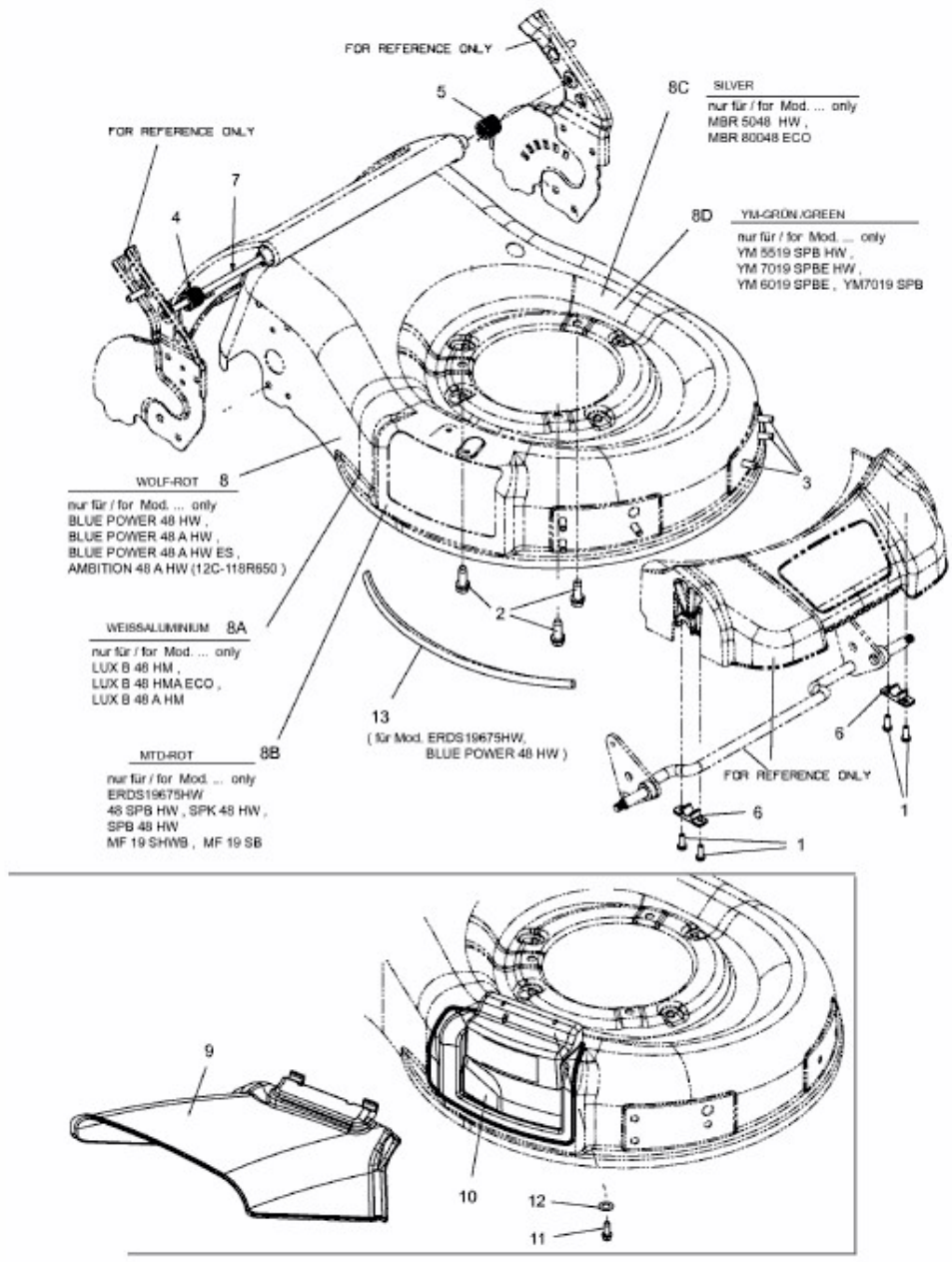

E3-05523A-01