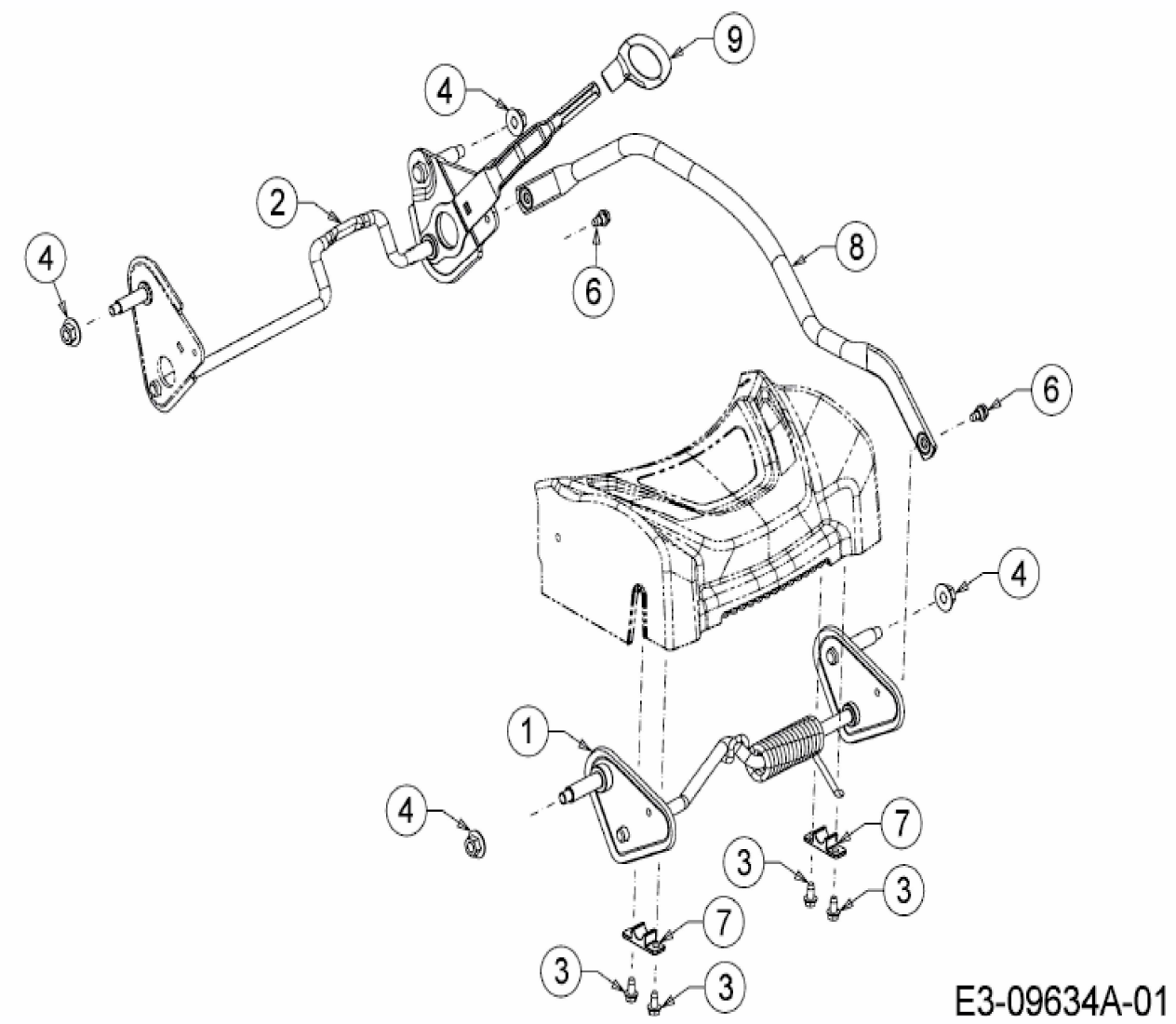
9
4
2
4
6
8
6
4
1
4
7
3
3
7
3
3
E3-09634A-01