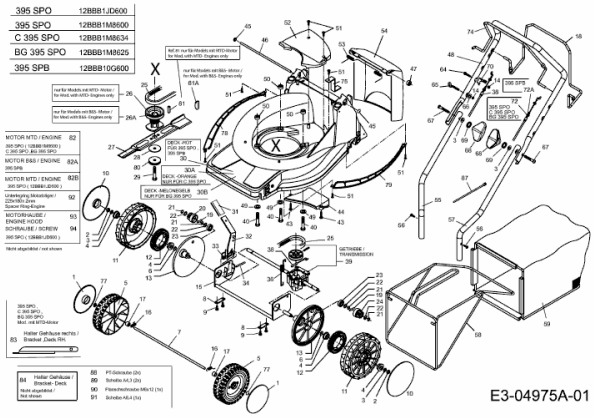395 SPO > 12BBB1M8600 (2009) > GRUNDGERÄT