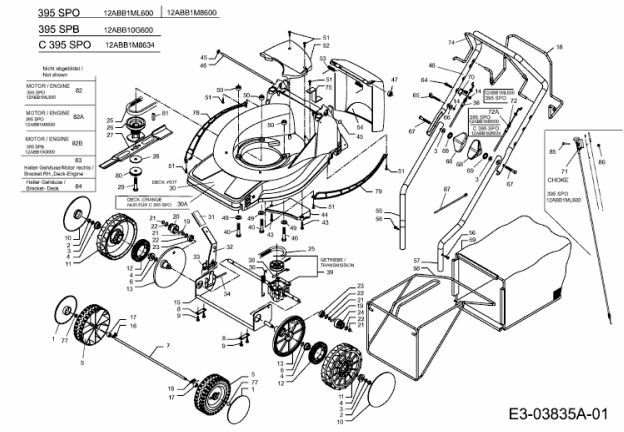395 SPO > 12ABB1ML600 (2008) > GRUNDGERÄT