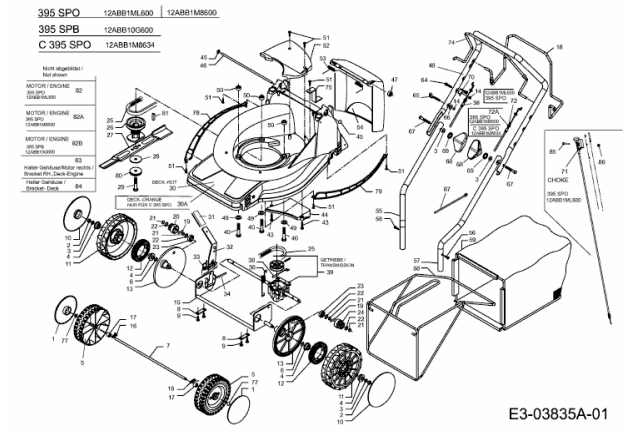395 SPB > 12ABB10G600 (2008) > GRUNDGERÄT