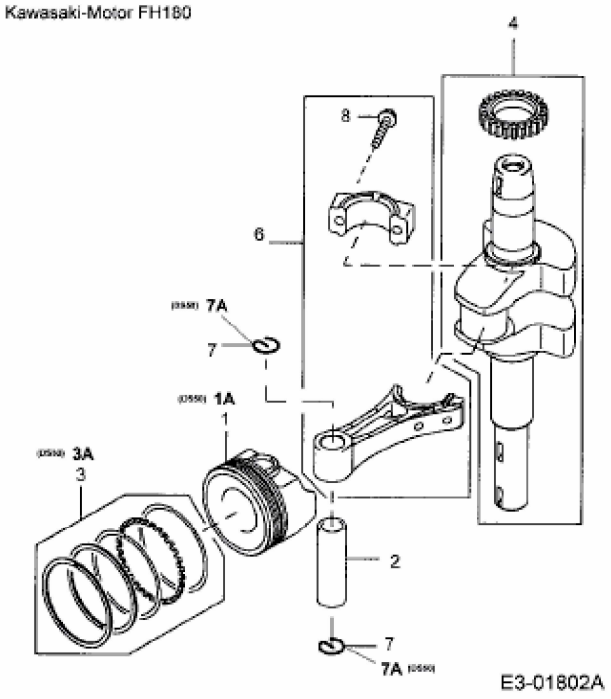
Kawasaki-Motor FH180
4
8
6
7A
7
1A
1
3A
3
2
7
7A
E3-01802A