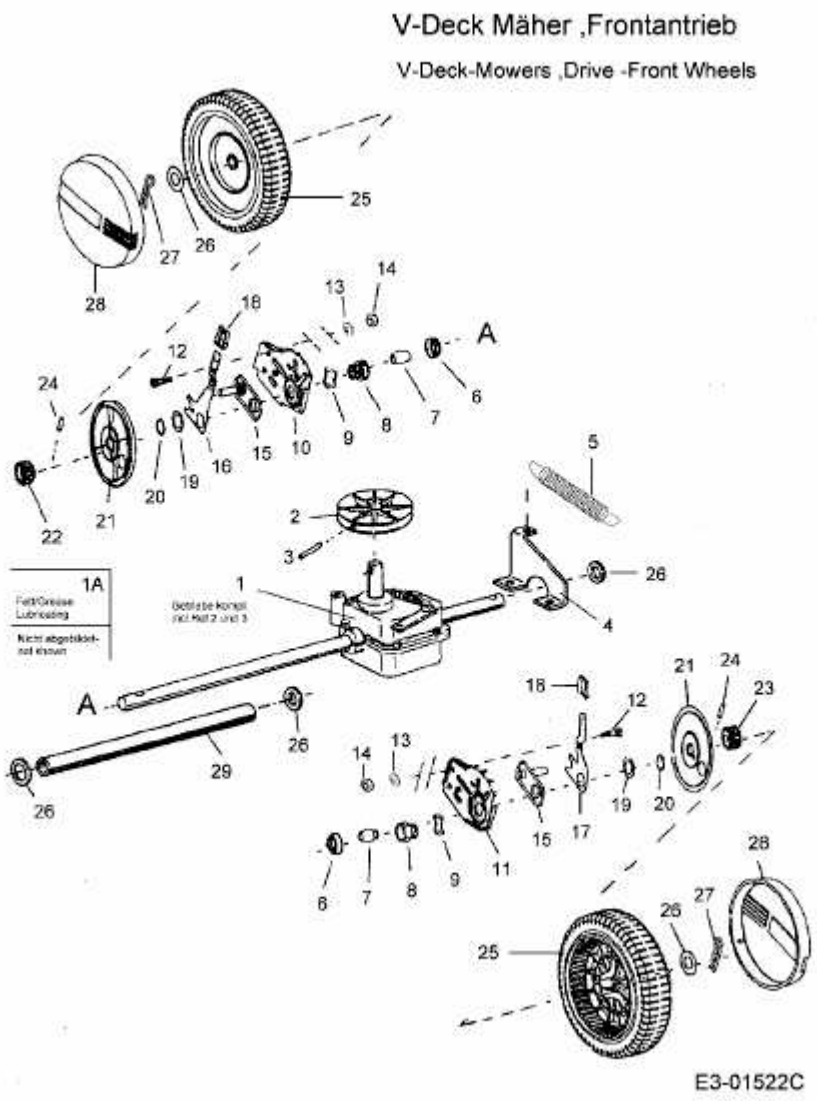
V-Deck Mäher ,Frontantrieb
V-Deck-Mowers ,Drive -Front Wheels
1A
Fett/Grease
Lubricating
Nicht abgebildet-
not shown
E3-01522C