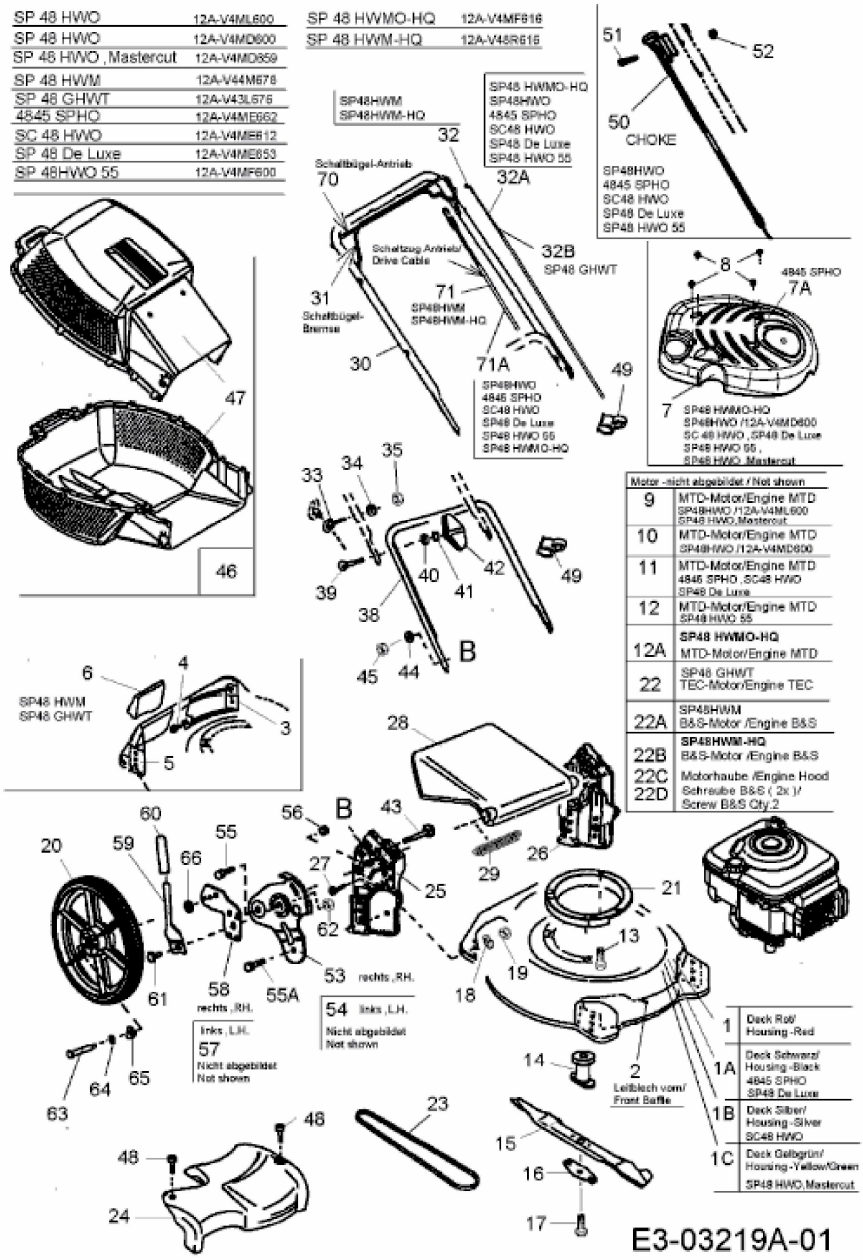SP 48 GHWT > 12A-V43L676 (2007) > GRUNDGERÄT