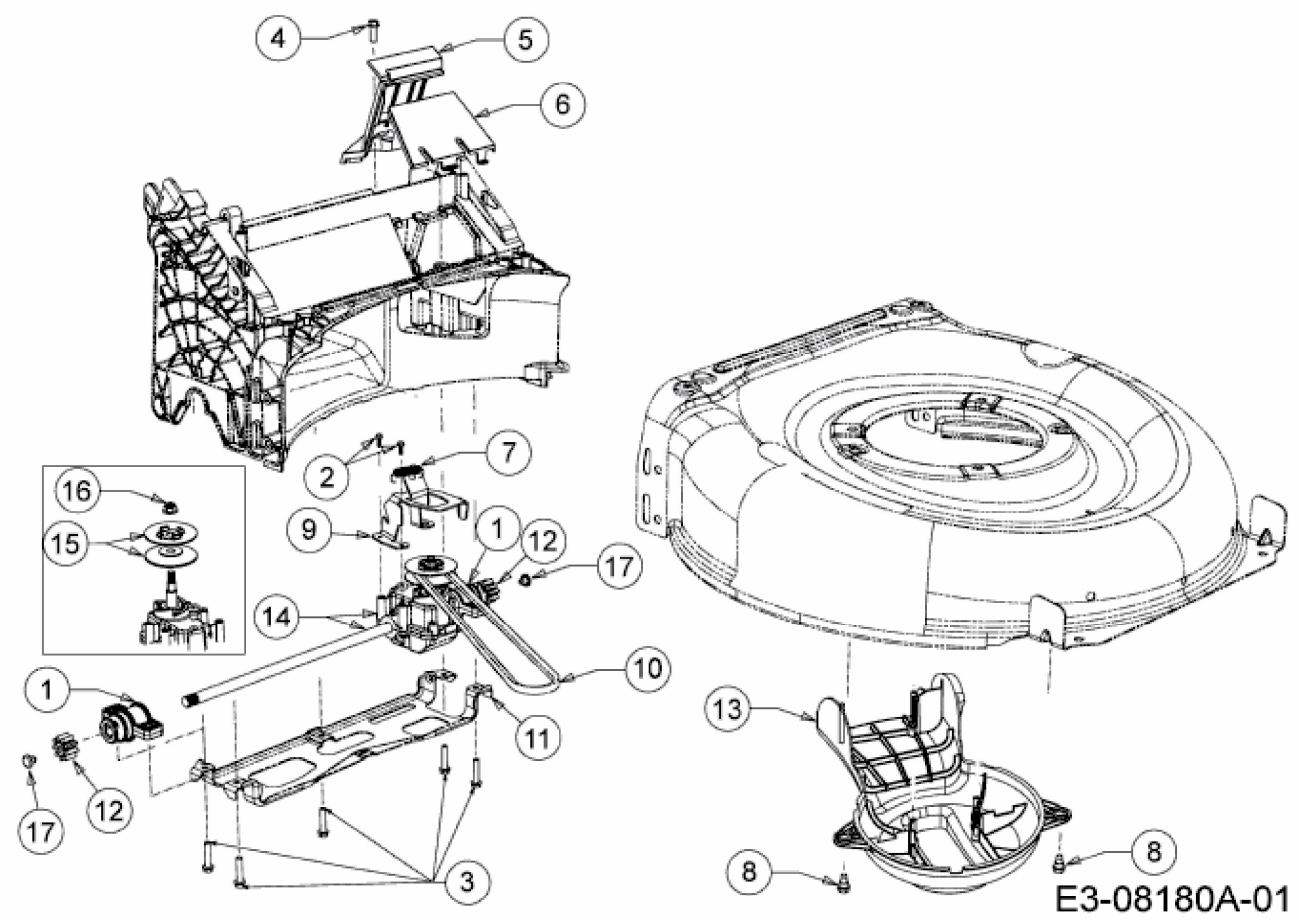
4
5
6
2
7
16
15
9
1
12
17
14
10
1
11
13
12
17
3
8
8
E3-08180A-01