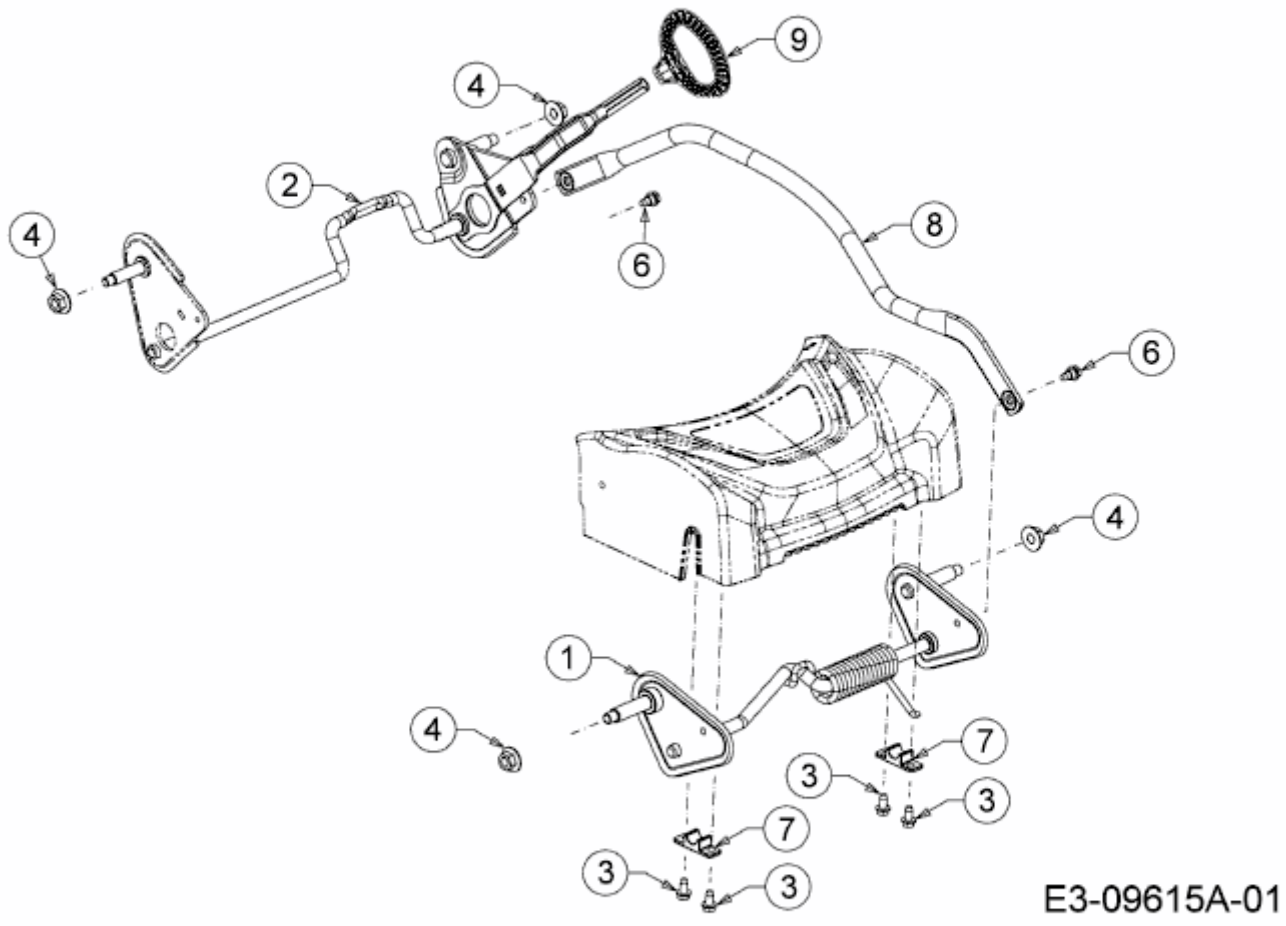AT 460 AHHW > 12A-TVCQ650 (2016) > ACHSEN, HÖHENVERSTELLUNG