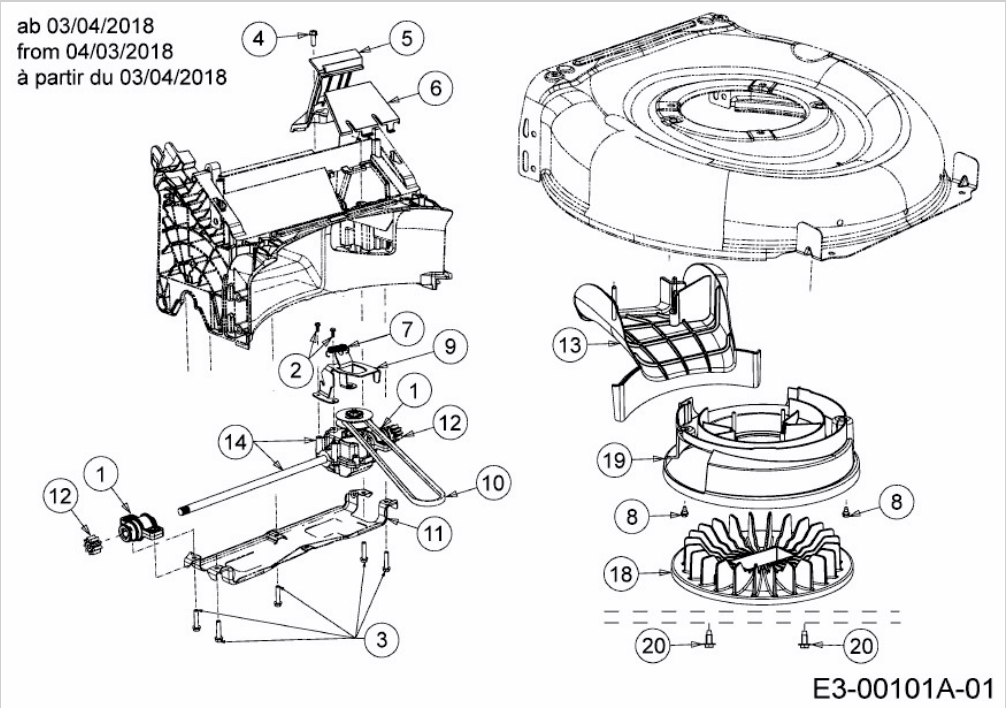A 4600 AHWHBM > 12A-TRSC650 (2018) > GETRIEBE, KEILRIEMEN, LÜFTERRAD AB 03/04/2018