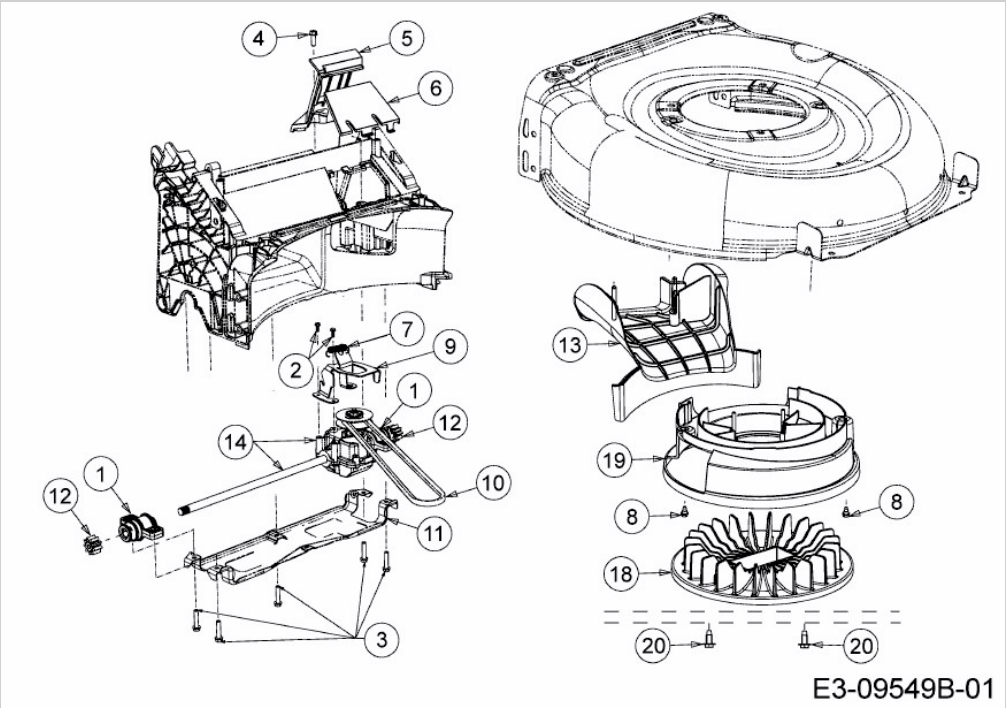
4
5
6
7
9
2
1
12
14
10
1
12
11
3
13
19
8
8
18
20
20
E3-09549B-01