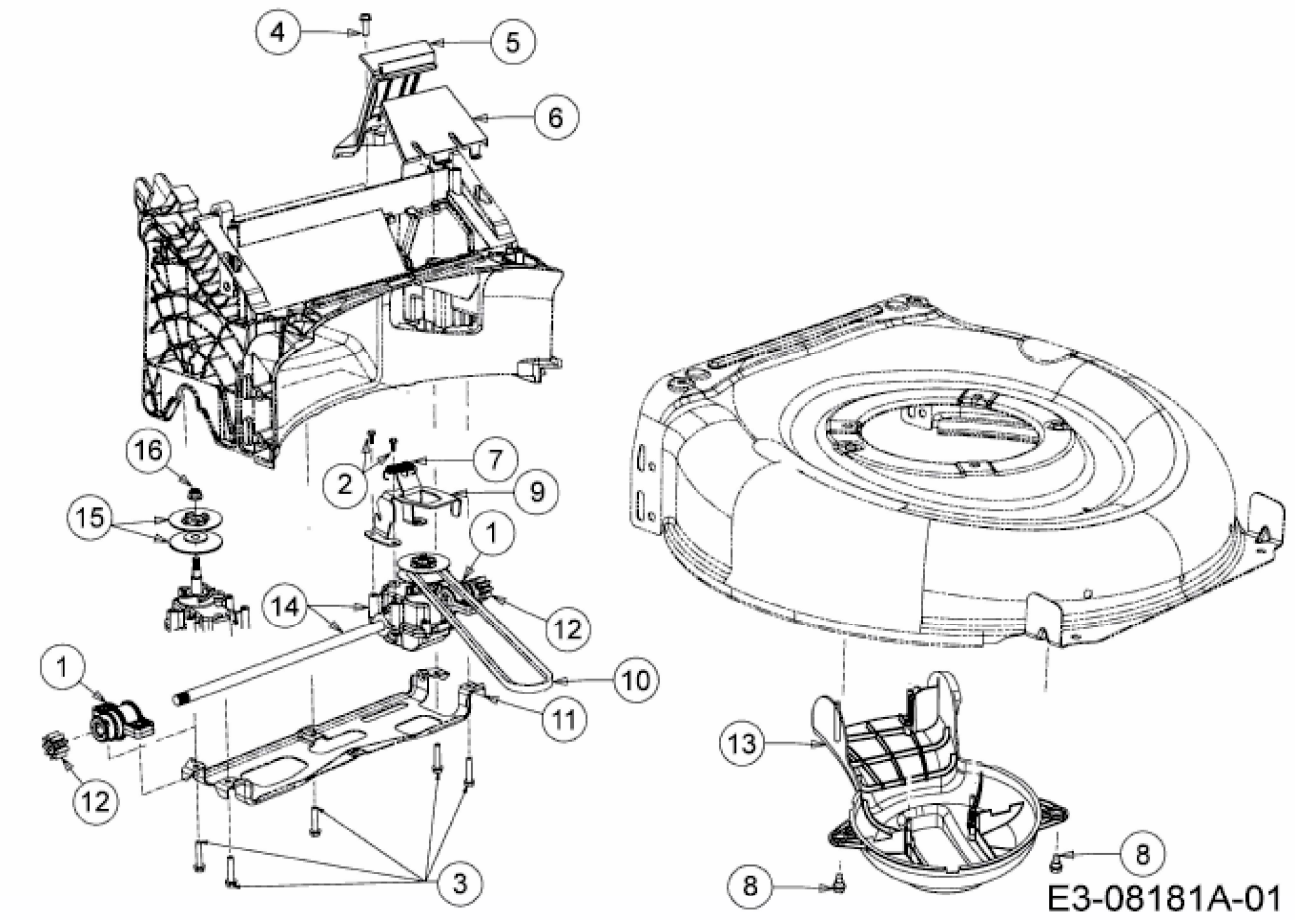
4
5
6
16
2
7
9
15
1
14
12
1
10
11
12
13
3
8
8
E3-08181A-01