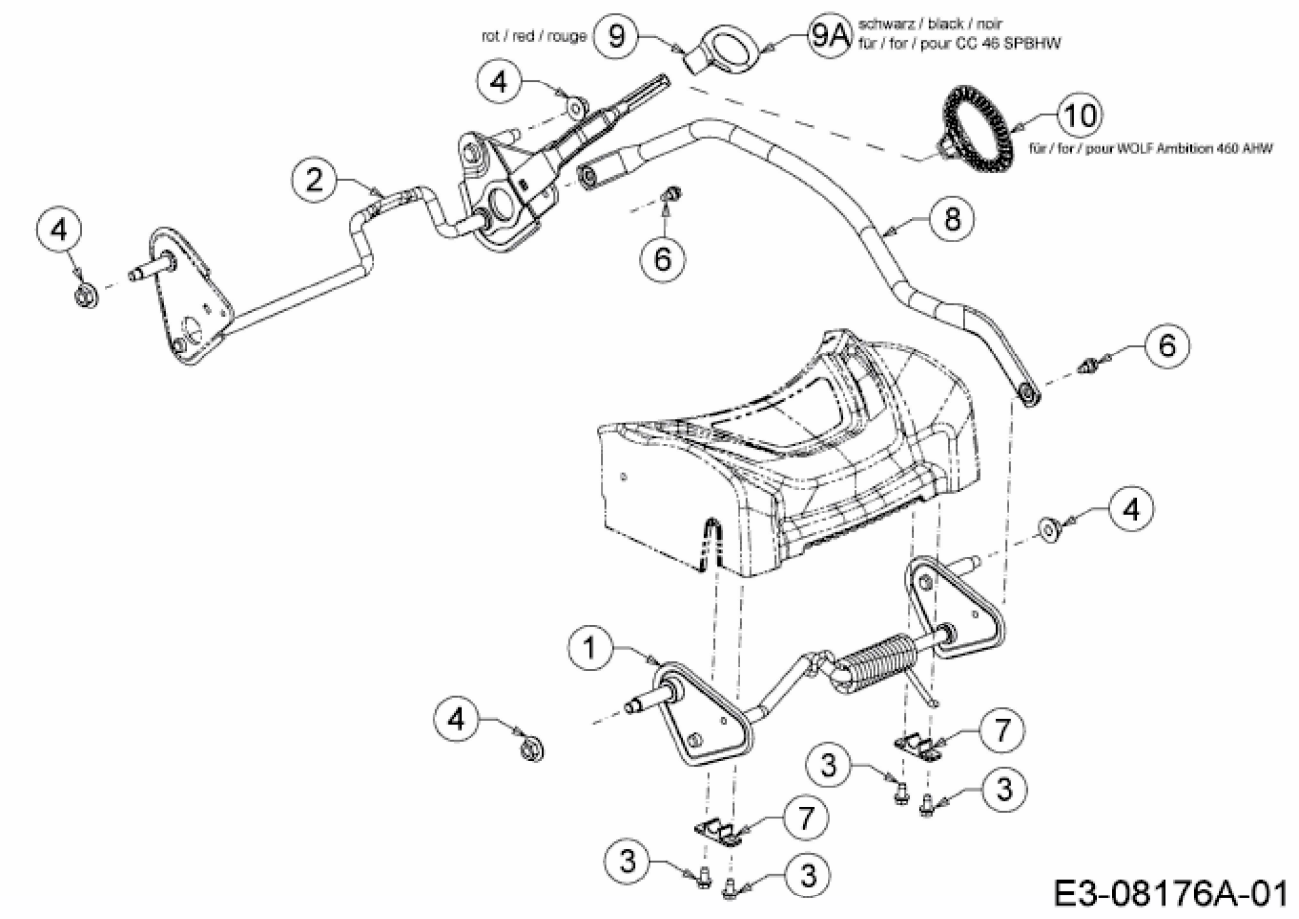
rot / red / rouge
9
9A
schwarz / black / noir
für / for / pour CC 46 SPBHW
10
für / for / pour WOLF Ambition 460 AHW
4
2
6
8
1
7
3
E3-08176A-01