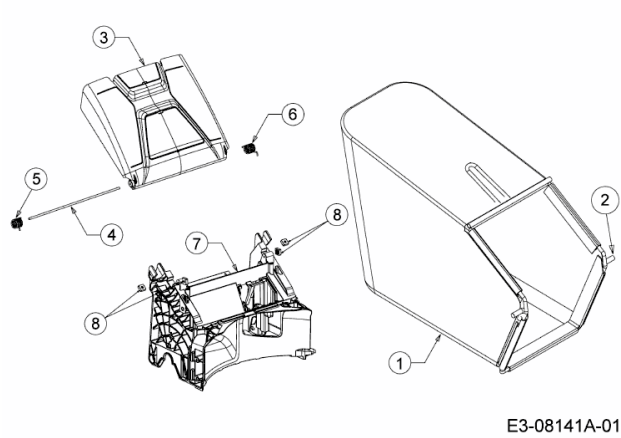46 S > 12A-TAM8600 (2013) > GRASFANGSACK, HECKKLAPPE, LEITSTÜCK HINTEN