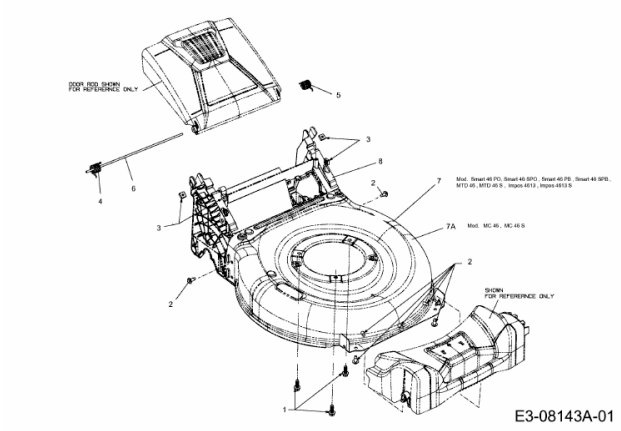46 S > 12A-TAM8600 (2013) > MÄHWERKSGEHÄUSE