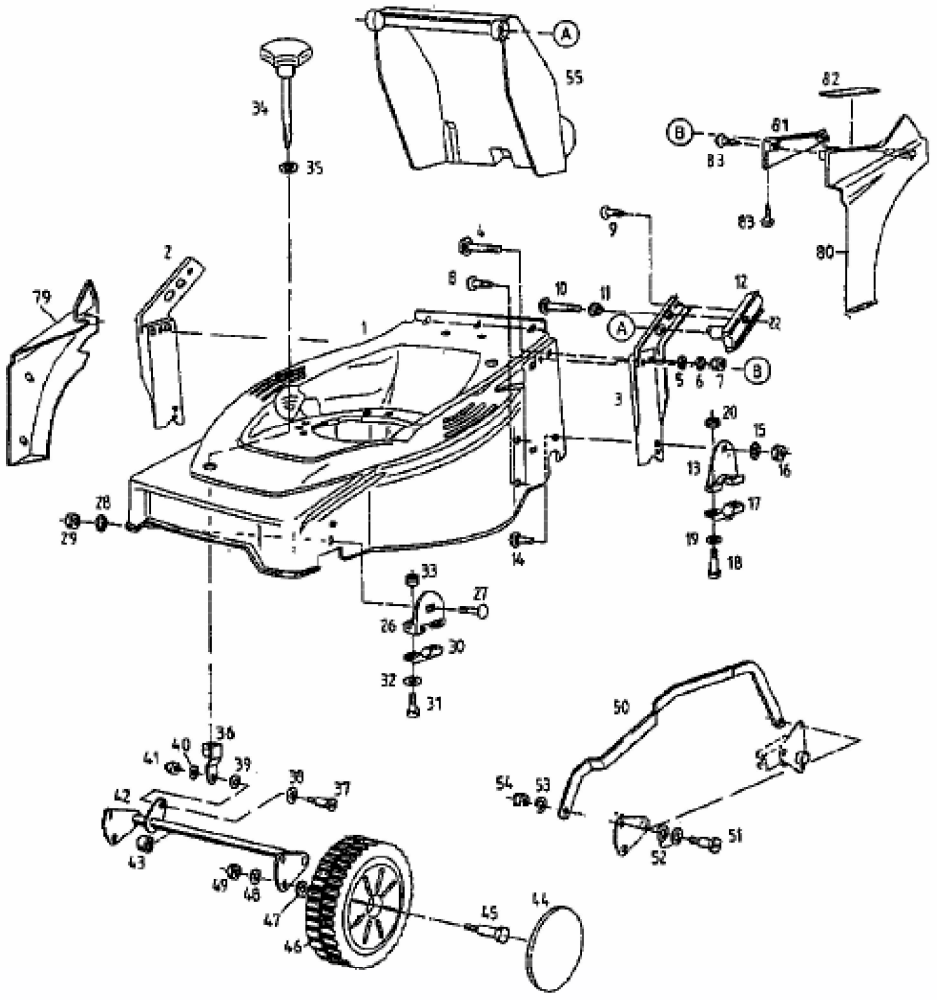GES 45 C > 12A-T38V678 (1999) > RÄDER VORNE, SCHNITTHÖHENVERSTELLUNG