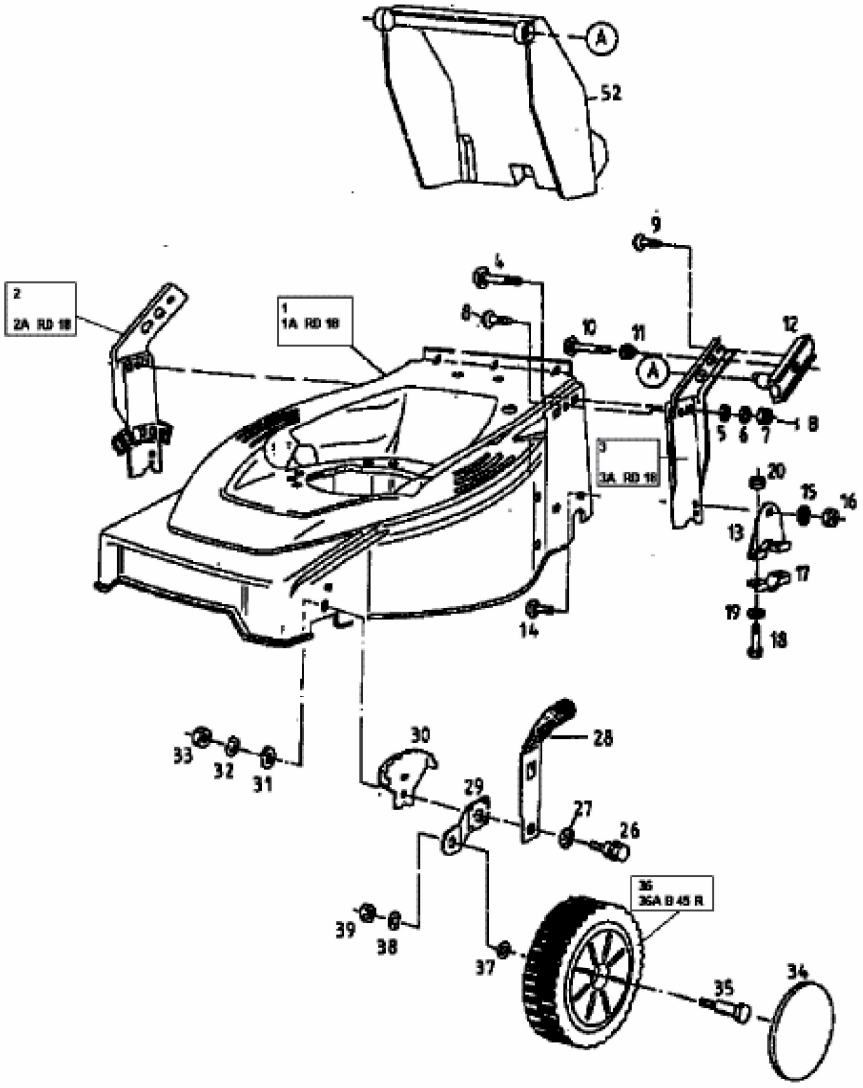
A
52
9
4
2
2A RD 18
1
1A RD 18
8
10
11
12
A
5
6
7
8
3
3A RD 18
20
15
16
13
17
19
18
14
33
32
31
30
28
29
27
26
36
36A B 45 R
39
38
37
35
34