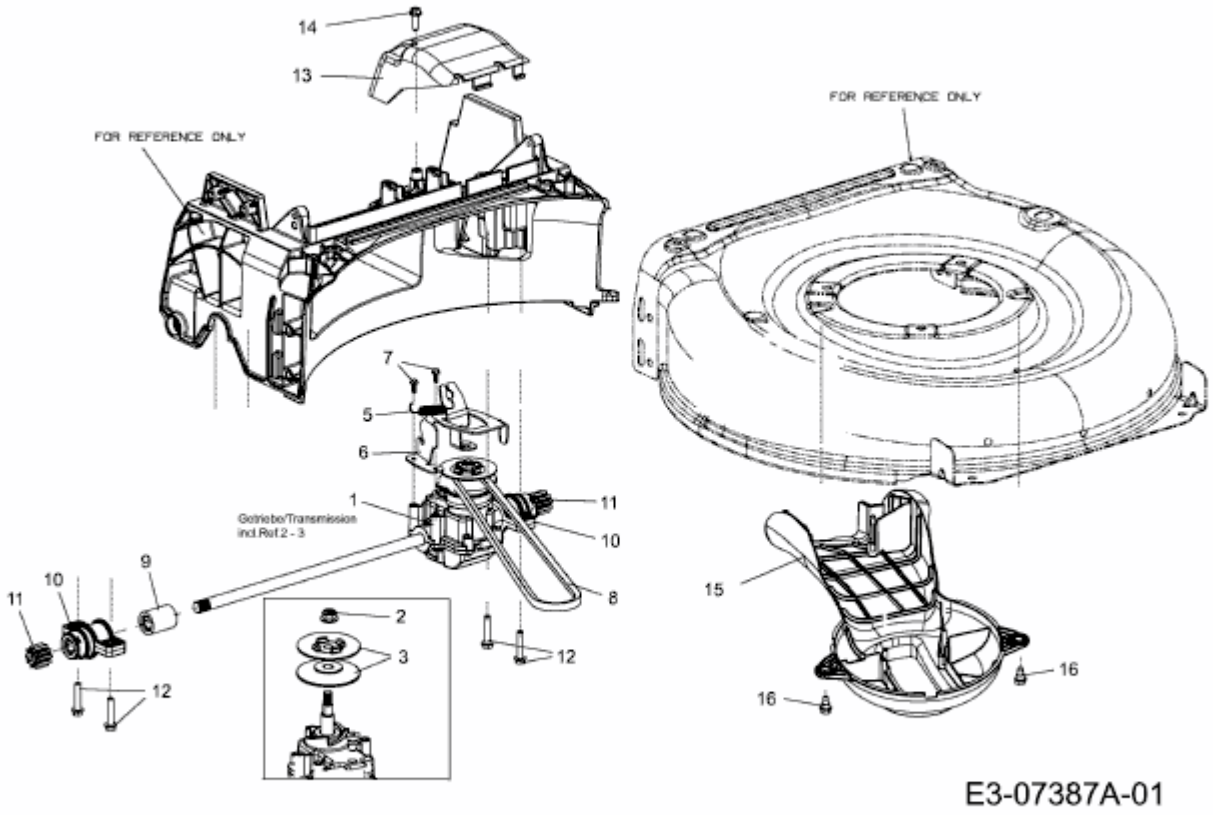MF 53 SPK > 12A-Q57D695 (2013) > GETRIEBE