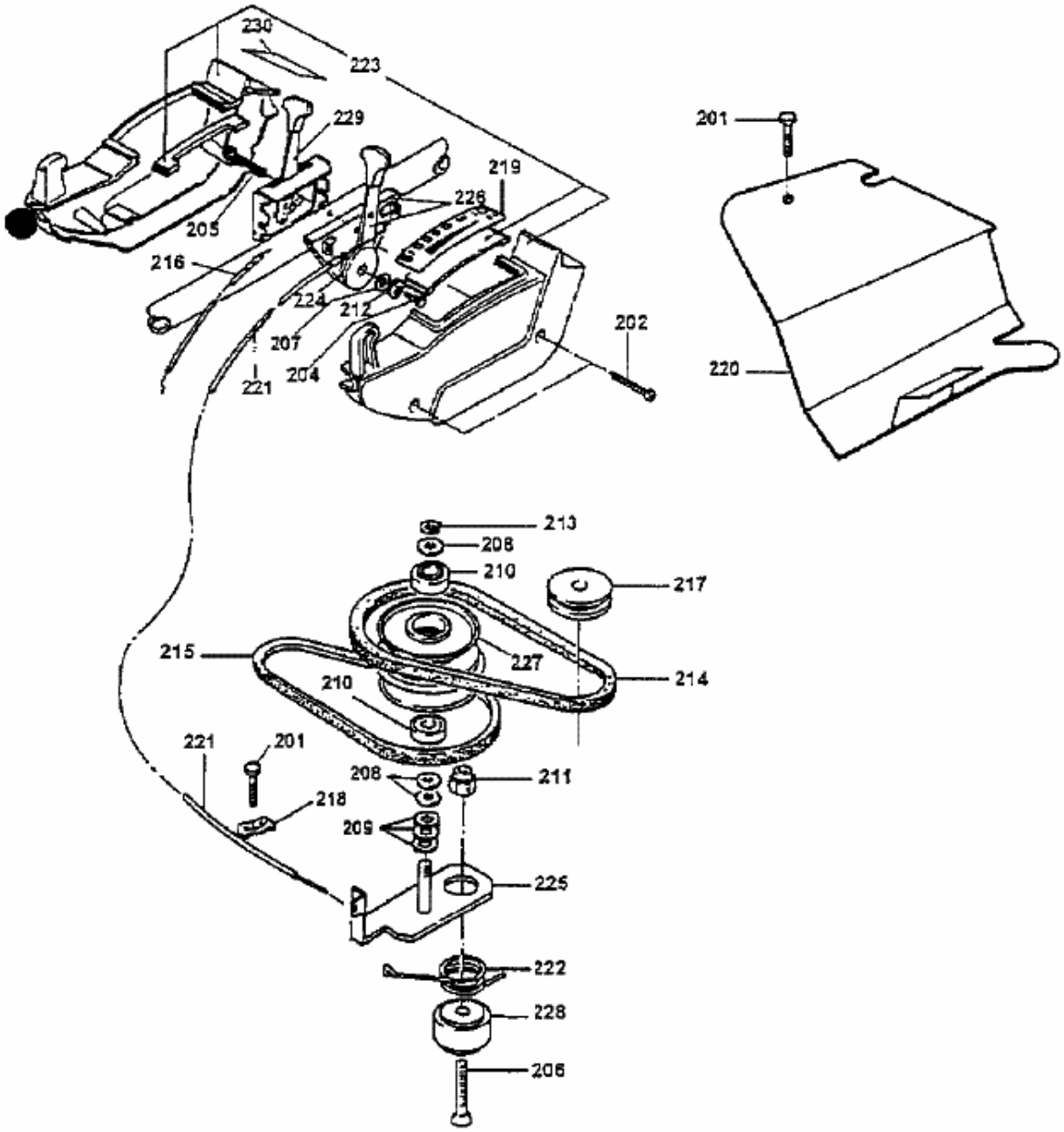YM 6021 HA > 12A-Q19X643 (2000) > VARIATOR