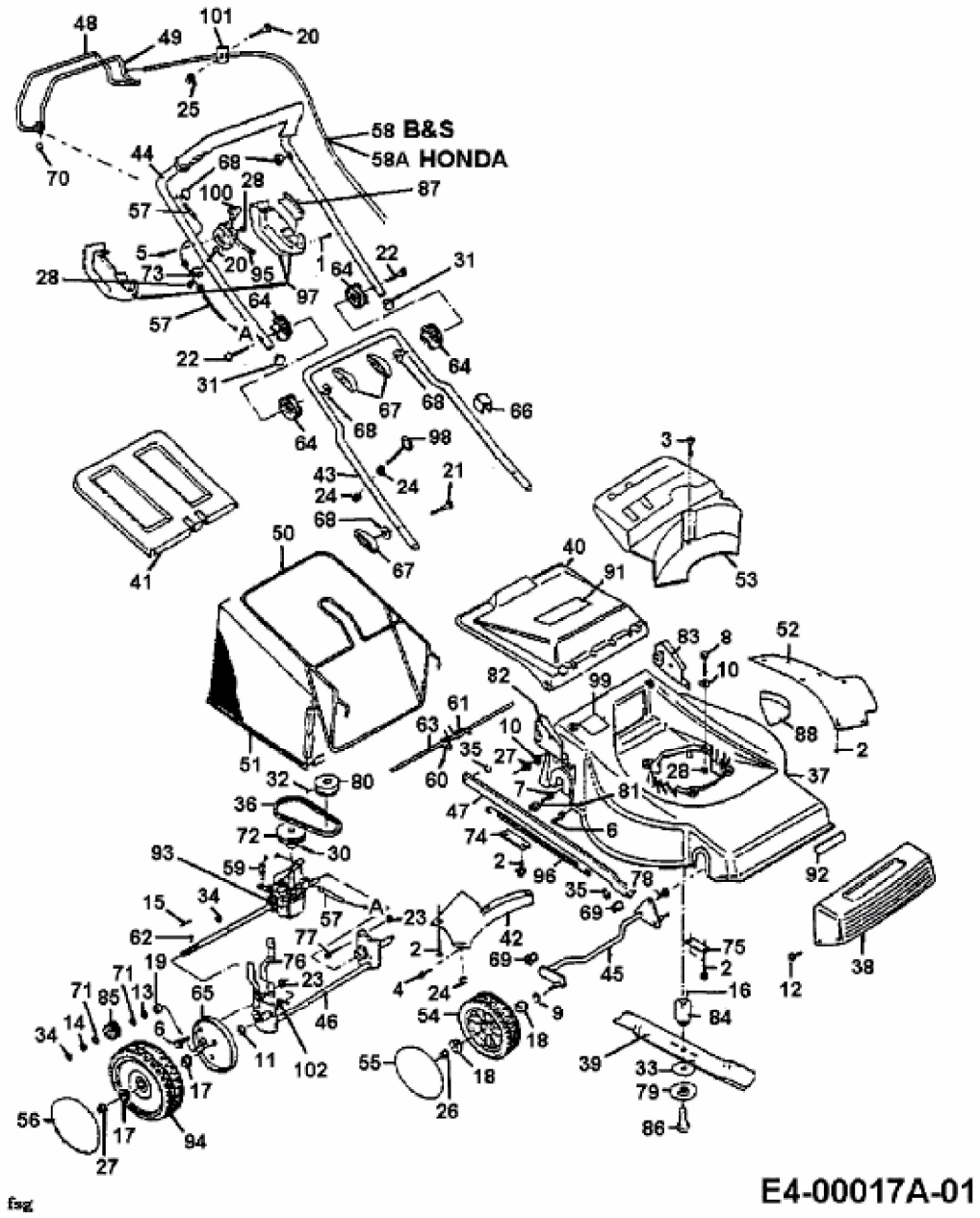RD-21 A > 12A-Q18T679 (2000) > GRUNDGERÄT