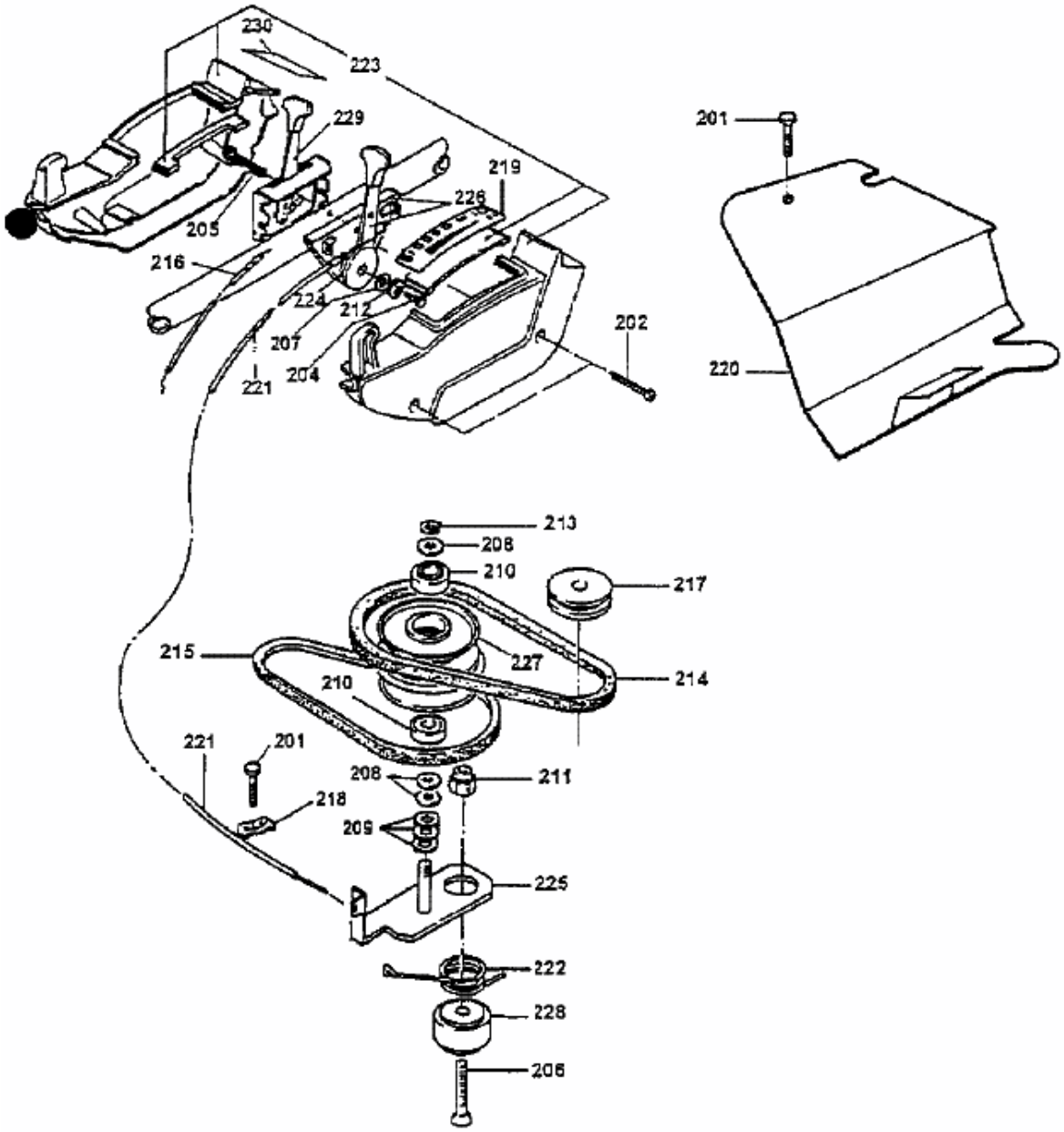YM 6021 A > 12A-Q18T643 (1999) > VARIATOR