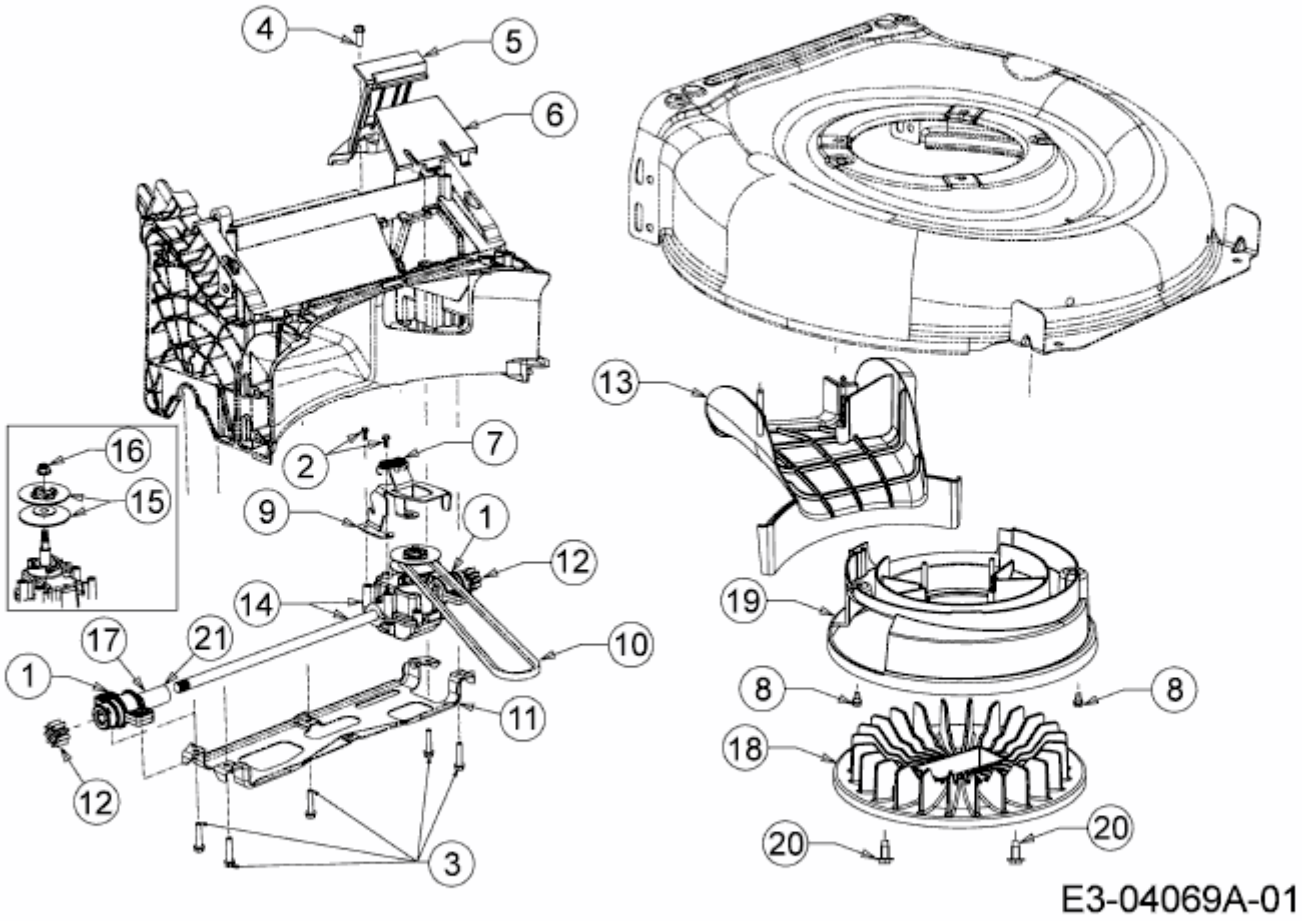WA 53 AHWIS > 12A-PV6J650 (2015) > GETRIEBE, KEILRIEMEN, LÜFTERRAD