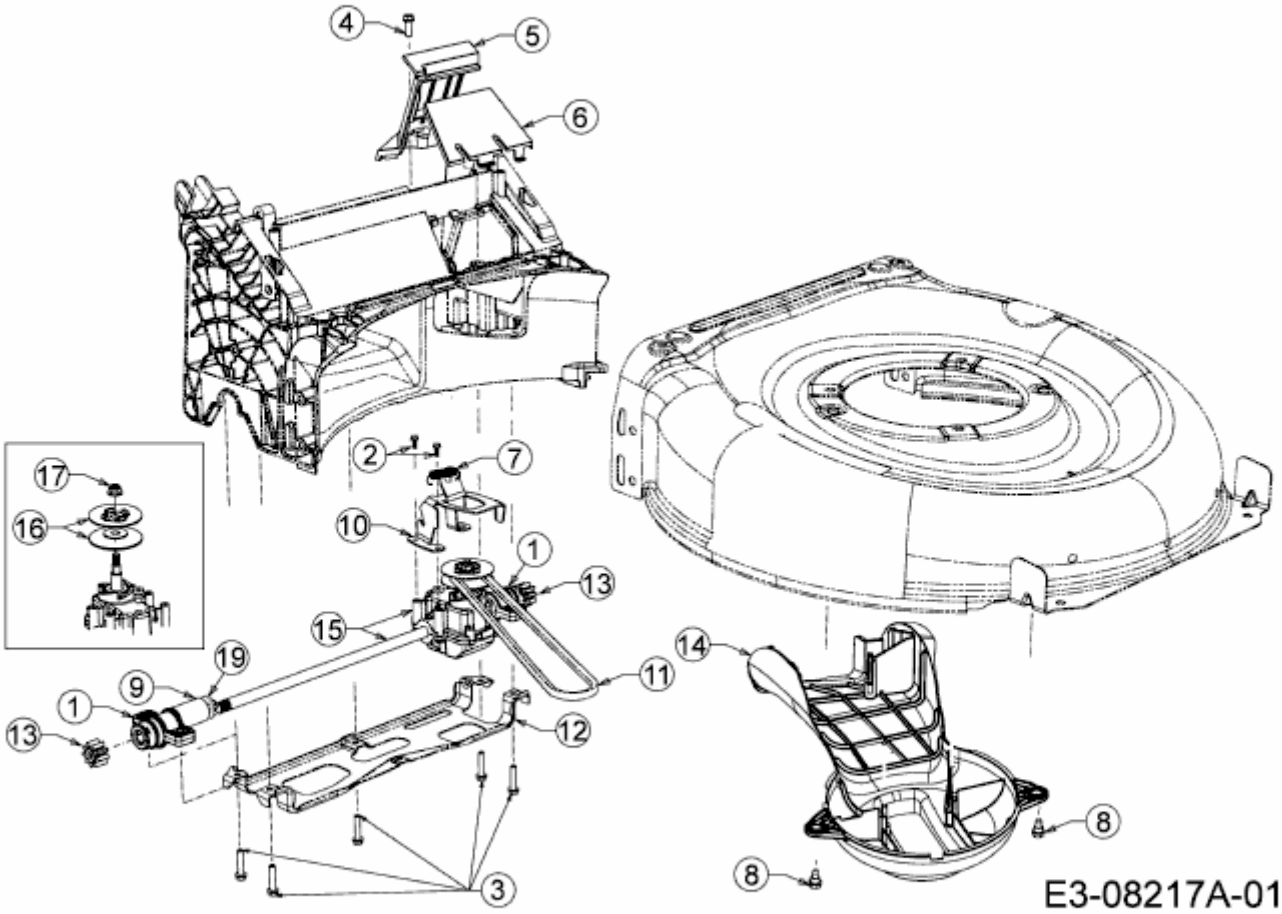ST 5300 AHW > 12A-PRJ6650 (2016) > GETRIEBE, KEILRIEMEN